Electrical coil program

12 Volt program

24 Volt program

Extra program

Military program

Maehler & Kaege

AUTOMOTIVE SYSTEMS

MEMBER OF THE M&K GROUP

Erläuterung der Anschlusssymbole
Explanation of the connection pictograms
Explication des pictogrammes de connexion

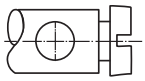

Schraubanschluss
Screw terminal
Raccordement à vis

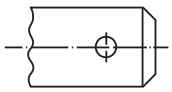

Flachsteckanschluss
Plug-on terminal
Connexion par clip

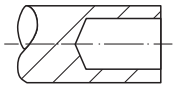

Crimp/Lötanschluss
Crimp/soldering connection
Raccordement à sertir/souder

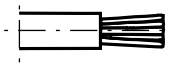

Leitungsende
Cable termination
Terminasion de câble

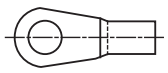

Kabelschuh
Cable shoe
Cosse de câble

III. Auflage/Edition
Schutzgebühr / protective charge 2,- €

Für alle Lieferungen und Leistungen gelten die vom VDA empfohlenen Geschäftsbedingungen und unsere Zusatzbedingungen gemäß der aktuellen Preisliste.

Änderungen der Konstruktion oder Fertigung bleiben uns vorbehalten.
Die Angaben und Abbildungen sind unverbindlich.

Irrtümer und alle Rechte vorbehalten.
Nachdruck, Vervielfältigung und Übersetzung (auch auszugsweise)
nur mit unserer vorherigen Zustimmung gestattet.

Inhaltsverzeichnis

13-polige 12-Volt-Steckvorrichtung ISO 11 446	Seite	4-5
13-poliger 12-Volt-Stecker ISO 11 446	Seite	6
13-poliger 12-Volt-Stecker	Seite	7
13-polige 12-Volt-Steckdose ISO 11 446	Seite	8-9
12-Volt-Adapter ISO 11 446 / ISO 1724	Seite	10
13 / 7-poliger 12-Volt-Kurzadapter ISO 11 446 / ISO 1724	Seite	11
ABS / EBS Stecker ISO 7638	Seite	12
ABS / EBS Steckdose ISO 7638	Seite	13
7-polige 12-Volt-Steckvorrichtung ISO 1724 / ISO 3732	Seite	14
7-poliger 12-Volt-Stecker ISO 1724 / ISO 3732	Seite	15
7-polige 12-Volt-Steckdose ISO 1724 / 3732	Seite	16-17
7-polige 12-Volt-Steckdose ISO 1724	Seite	18
7-polige 12-Volt-Kupplungsdose ISO 1724 / ISO 3732	Seite	19
Zubehör für Steckvorrichtungen ISO 11 446 / ISO 1724 / ISO 3732	Seite	20
Prüfstecker und Testleitung 12 Volt ISO 11 446 / 1724	Seite	21
4-polige Stecker und Steckdose DIN 72 575 / 4/3-polige Stecker und Steckdose mit Abschaltkontakt	Seite	22
3-polige Stecker und Steckdose	Seite	23
2-polige Steckvorrichtung ISO 4165	Seite	24
2-poliger Stecker ISO 4165	Seite	25
2-polige Steckdose ISO 4165	Seite	26-30
2-polige Kupplungsdose ISO 4165	Seite	31
Zubehör für Steckvorrichtungen ISO 4165	Seite	32
Universal-Einheitsstecker passend für ISO 4165 und Zigarettenanzünder-Steckdose	Seite	33
6-, 8- und 12-polige Leitungsverbindungsdosen	Seite	34
12-polige Leitungsverbindungsdose	Seite	35
Technische Daten	Seite	36-37

13-polige 12-Volt-Steckvorrichtung ISO 11 446

13-pin 12 volt connector ISO 11 446

Connecteur à 13 contacts, 12 volts suivant ISO 11 446

D

Anwendung:
Diese Steckvorrichtung wird für die elektrische Verbindung zwischen Zugfahrzeug und Anhänger eingesetzt. Die Parkdose wird am Anhänger befestigt und dient zur staub- und wassergeschützten Aufbewahrung des Steckers, wenn der Anhänger nicht mit dem Zugfahrzeug verbunden ist. Die verschiedenen Adapter ermöglichen die Verbindung zwischen der 13-poligen Steckvorrichtung und der 7-poligen Steckvorrichtung nach ISO 1724.

Produktinformation:
Die M&K-Entwicklungsabteilung setzte bei dieser Steckvorrichtung ihre jahrzehntelange Erfahrung in der Entwicklung und Produktion von Steckvorrichtungen zum Nutzen des Anwenders um.
- **Kein Sonderwerkzeug bei der Steckermontage notwendig.**
- **Qualitäts- und Kostenvorteile bei der Leitungskonfektion durch große Anschlussräume.**
- **Fehlerfreies Positionieren der Leitungen durch frei zugängliche Schraubanschlüsse.**
- **Für die Nebelschlussleuchten-Abschaltung entfallen aufwendige und teure Zusatzinstallationen bei Verwendung der Steckdose mit integrierter Nebelschlussleuchten-Abschaltung.**
- **Einwandfreies Stecken des Steckers in die Steckdose durch das ergonomisch optimal gestaltete Griffstück des Steckers und die Zwangsverriegelung.**
- **Einteilige Kontakte verhindern Micro-Interruptions.**

Technische Daten:
Die Steckvorrichtung entspricht der ISO 11 446. Die Prüfungen erfolgten nach ISO 4091.

GB

Application:
This connector is used for electrical connection between the towing vehicle and the trailer.
The park socket is fastened to the trailer and serves to protect the connector against the ingress of dust and water when the trailer is not attached to the towing vehicle. The various adaptors make it possible to link the 13-pin connector to the 7-pin connector according to ISO 1724.

Product Information:
The M&K Department of Development put its decades of experience in the development and production of connectors to the advantage of the user.
- No special tools are needed to assemble the connector.
- Substantial quality and cost benefits in cable configuration due to large terminal housings.
- Error-free positioning of the cables is made possible thanks to freely accessible screw terminals.
- For the rear fog light off-switch, complicated and expensive special installations are made unnecessary by the use of a socket with integrated rear fog light off-switches.
- Single-step attachment of the plug and the socket thanks to the automatic latching mechanism and the optimal ergonomic design of the plug handle.
- One-piece contacts prevent micro-interruptions.

Technical Data:
The connector corresponds to ISO 11 446. The tests were carried out in accordance with ISO 4091.

F

Application:
Ce type de connecteur est utilisé pour la connexion électrique entre le véhicule tracteur et la remorque. La prise de stationnement est fixée à la remorque et protège la fiche contre la poussière et l'eau quand la remorque n'est pas accrochée au véhicule tracteur. Les différents adaptateurs permettent la connexion entre le connecteur à 13 contacts et le connecteur à 7 contacts suivant ISO 1724.

Information produit:
Avec ce connecteur, le bureau d'études de M&K a mis en pratique son expérience acquise pendant des dizaines d'années dans le développement et la production de connecteurs, au profit de l'utilisateur.
- *Les connecteurs peuvent être montés sans outils spéciaux.*
- *Avantages de qualité et de prix dans la confection des câbles grâce à de grandes entrées de raccordement.*
- *Positionnement correct grâce à des raccordements à vis d'accès facile.*
- *En utilisant la prise avec déconnexion du feu brouillard arrière intégrée, les installations additionnelles coûteuses et plus chères ne sont plus nécessaires.*
- *Le serrage forcé et la poignée de la fiche, de forme ergonomique, permettent d'enficher parfaitement la fiche dans la prise.*
- *Les contacts en une pièce préviennent toute micro-interruption.*

Données techniques:
Le connecteur correspond à la norme ISO 11 446. Les essais ont été effectués suivant ISO 4091.

13-polige 12-Volt-Steckvorrichtung ISO 11 446
13-pin 12 volt connector ISO 11 446
Connecteur à 13 contacts, 12 volts suivant ISO 11 446

D Kontaktbelegung:

Kontakt-Nr.	Farbe	mm²	Stromkreis für
1	gelb	1,5	Fahrtrichtungsanzeiger, links
2	blau	1,5	Nebelschlussleuchte
3 [1]	weiß	2,5	Masse (für Stromkreis Kontakt Nr. 1 bis 8)
4	grün	1,5	Fahrtrichtungsanzeiger, rechts
5	braun	1,5	Rechte Schlussleuchte, Umrissleuchte, Begrenzungsleuchte und Kennzeichenleuchte[2]
6	rot	1,5	Bremsleuchten
7	schwarz	1,5	Linke Schlussleuchte, Umrissleuchte, Begrenzungsleuchte und Kennzeichenleuchte[2]
8	pink	1,5	Rückfahrleuchte
9	orange	2,5	Stromversorgung (Dauerplus)
10	grau	2,5	Stromversorgung (geschaltet mit Zündschalter)
11 [1]	weiß/schwarz	2,5	Masse (für Stromkreis Kontakt Nr. 10)
12	–	1,5	Reserviert für zukünftige Belegungen
13 [1]	weiß/rot	2,5	Masse (für Stromkreis Kontakt Nr. 9)

[1] Die drei Masseleitungen dürfen anhängerseitig nicht elektrisch leitend verbunden werden.
[2] Die Kennzeichenbeleuchtung muss so angeschlossen werden, daß keine Lampe dieser Beleuchtung mit beiden Kontakten 5 und 7 verbunden ist.

GB Contact allocation:

Contact no.	Color	mm²	Circuit for
1	yellow	1,5	Left-hand direction indicator light
2	blue	1,5	Rear fog light
3 [1]	white	2,5	Earth (for contacts no. 1 to 8)
4	green	1,5	Right-hand direction indicator light
5	brown	1,5	Right-hand rear position and end-outline marker light, and rear registration-plate illuminating device[2]
6	red	1,5	Stop lights
7	black	1,5	Left-hand rear position and end-outline marker light, and rear registration-plate illuminating device[2]
8	pink	1,5	Reversing light
9	orange	2,5	Permanent power supply
10	grey	2,5	Power supply controlled by ignition switch
11 [1]	white/black	2,5	Earth (for contact no. 10)
12	–	1,5	Reserved for future allocation
13 [1]	white/red	2,5	Earth (for contact no. 9)

[1] The three earth cables shall not be connected electrically in the trailer.
[2] The rear registration-plate illuminating device shall be connected such that no lamp of the device has a common connection with either contact 5 or 7.

F *Affectation des contacts:*

No. du contact	*Coleur*	*mm²*	*Circuit électrique pour*
1	*jaune*	*1,5*	*Clignotant, gauche*
2	*bleu*	*1,5*	*Feu brouillard arrière*
3 [1]	*blanc*	*2,5*	*Terre pour circuit (des contacts no. 1 à 8)*
4	*vert*	*1,5*	*Clignotant, droite*
5	*brun*	*1,5*	*Feu arrière droit, feu d'encombrement, feu de position et feu éclaire-plaque[2]*
6	*rouge*	*1,5*	*Feux stop*
7	*noir*	*1,5*	*Feu arrière gauche, feu d'encombrement, feu de position et feu éclaire-plaque[2]*
8	*rose vif*	*1,5*	*Feu de marche arrière*
9	*orange*	*2,5*	*Alimentation en courant (+ permanent)*
10	*gris*	*2,5*	*Alimentation en courant (couplée avec interrupteur d'allumage)*
11 [1]	*blanc/noir*	*2,5*	*Terre pour circuit (du contact no.10)*
12	*–*	*1,5*	*Réservé pour allocation future*
13 [1]	*blanc/rouge*	*2,5*	*Terre pour circuit (du contact no. 9)*

[1] Les trois câbles de masse ne doivent pas être couplés électriquement du côté remorque.
[2] Le feu éclaire-plaque doit être couplé de façon à ce qu'aucun des feux de cet éclairage ne soit couplé avec les deux contacts no. 5 et no. 7.

13-poliger 12-Volt-Stecker ISO 11 446

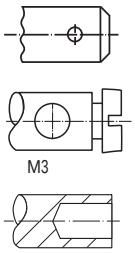

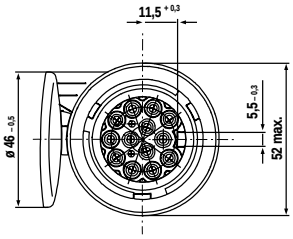

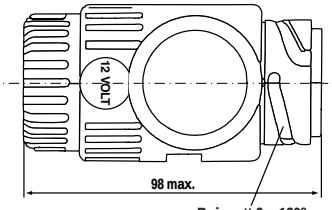

Bajonett 3 x 120°
Bayonet 3 x 120°
Baïonnette 3 x 120°

Abisolierlänge
Length of bared cable
Longueur du câble dénudé

L ± 0.5	
7	$1^2 \ldots 1{,}5^2$
8,5	$2{,}5^2$

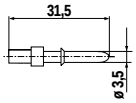

Crimpkontakt
Crimp contact
Contact à sertir

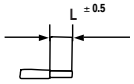

Leitung
Cable
Câble

Fehlende Maße siehe ISO 11 446
For missing dimensions, see ISO 11 446
Pour les dimensions manquantes, voir ISO 11 446

Stecker mit Zugentlastung und Kontakten mit Flachsteckanschluss **6.90628.001**

Plug with contacts and pull relief flat-pin connection

Fiche avec contacts, serre-câble et connexion pas clip

Stecker mit Zugentlastung und Kontakten mit Schraubanschluss **6.90608.001**

Plug with contacts and pull relief screw version

Fiche avec contacts, serre-câble et raccordement à vis

Stecker mit Zugentlastung ohne Kontakte **6.90667.090**

Plug without contacts and with pull relief

Fiche sans contacts avec serre-câble métallique

Crimpkontakt für 6.90667.090
Crimp contact
Contact à sertir

1,00 mm²	**6.91360.093**
1,50 mm²	**6.91361.093**
2,50 mm²	**6.91362.093**

13-poliger 12-Volt-Stecker

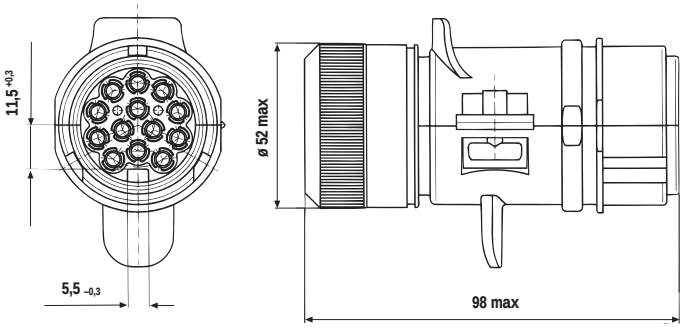

Falt-Stecker **6.90608.300**
ohne Bajonetverriegelung
mit Zugentlastung und
Kontakten mit Schraubanschluss
steckbar in Steckdosen nach ISO 11446

Folding plug without bayonet lock
with contacts and pull relief screw version
pluggable in sockets
according to ISO 11446

Fiche pliante sans verrouillage à baionnette
avec contacts et serre câble,
enfichable dans des prises selon ISO 11446

13-polige 12-Volt-Steckdose ISO 11 446

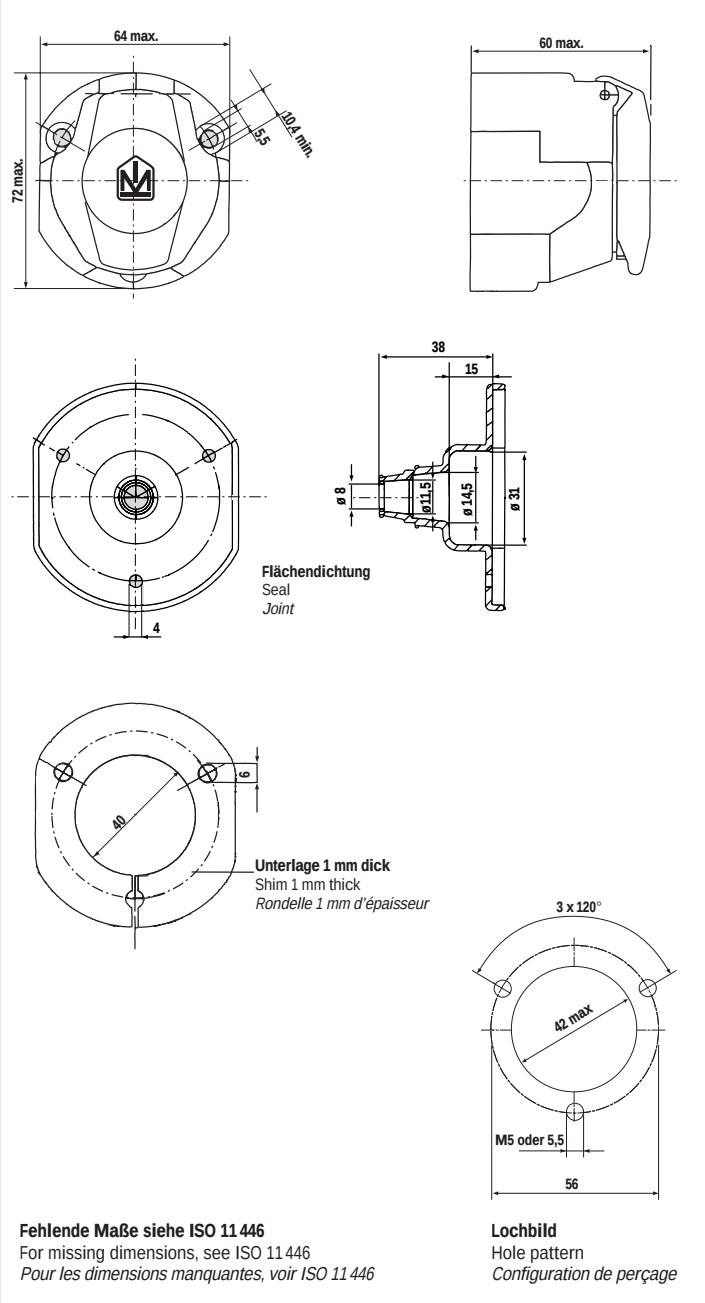

Fehlende Maße siehe ISO 11 446
For missing dimensions, see ISO 11 446
Pour les dimensions manquantes, voir ISO 11 446

Lochbild
Hole pattern
Configuration de perçage

Steckdose inkl. Flächendichtung und Unterlage
Socket incl. seal and shim
Prise, joint et rondelle inclus

mit Schraubanschuss **6.90000.001**
with pull relief screw version
avec raccordement de vissage

mit Schraubanschluss und Nebelschlussleuchten-Abschaltung **6.90010.001**
with pull relief screw version and rear fog light interruption device
avec raccordement de vissage et dispositif d'interruption du feu-brouillard

mit Flachsteckanschluss **6.90020.001**
with flat-pin plug connection
avec raccordement à fiche plate

mit Flachsteckanschluss und Nebelschlussleuchten-Abschaltung **6.90030.001**
with flat-pin plug connection and rear fog light interruption device
avec raccordement à fiche plate et dispositif d'interruption du feu-brouillard arrière

Flächendichtung für Steckdose mit abgeflachter Form **8.00900.139**
Seal for socket with flat form
Joint pour prise à forme plate

Metallunterlage **8.00900.022**
Metal shim
Rondelle metallique

13-polige 12-Volt-Steckdose ISO 11 446

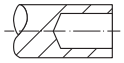

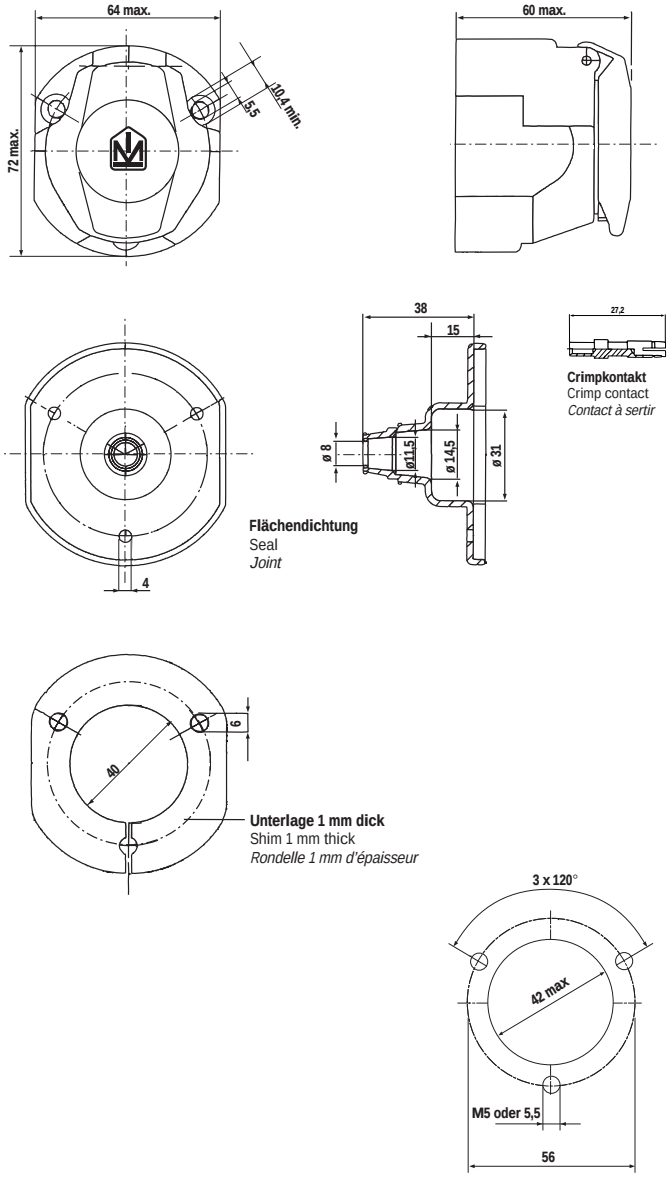

Fehlende Maße siehe ISO 11 446
For missing dimensions, see ISO 11 446
Pour les dimensions manquantes, voir ISO 11 446

Lochbild
Hole pattern
Configuration de perçage

Steckdose ohne Kontakte, inkl. Flächendichtung und Unterlage **6.90069.090**
Socket without contacts, incl. seal and shim
Prise sans contacts, joint et rondelle inclus

Crimpkontakt
Crimp contact
Contact à sertir

1,00 mm²	**6.91260.093**
1,50 mm²	**6.91261.093**
2,50 mm²	**6.91262.093**

Parkdose rückseitig abgedichtet **6.90199.001**
Park socket, sealed in the back
Prise de stationnement étanchée à l'arrière

Steckdose ohne Flächendichtung und Unterlage in Großverpackung auf Anfrage
Socket without seal and shim in large packing on request
Prise sans joint et rondelle dans emballage grand sur demande

12-Volt-Adapter ISO 11 446 / ISO 1724

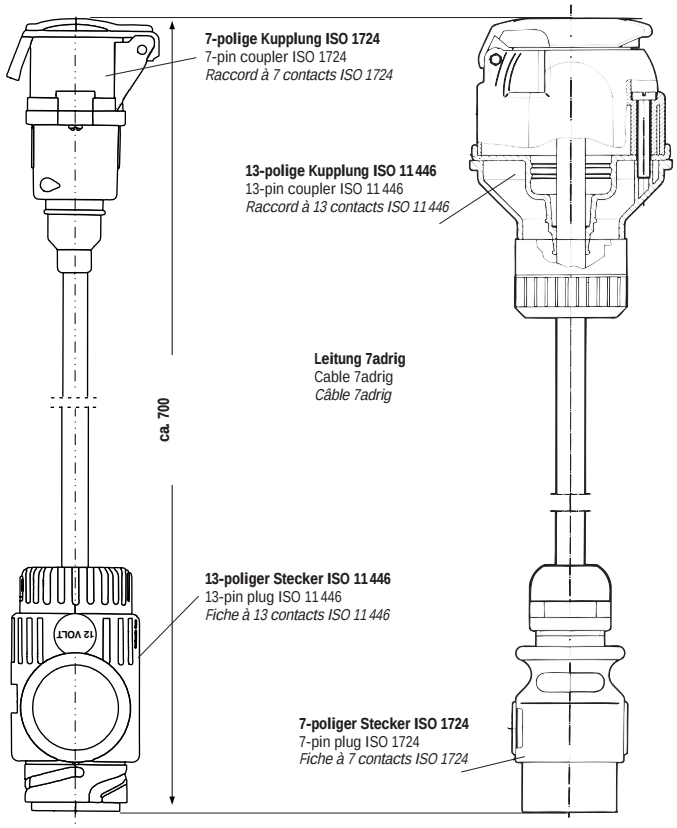

Anschlussplan :	**Kupplung – Stecker**								
Terminal connecting plan :	Coupler-Plug								
Plan des bornes :	*Raccord-Fiche*								
Kontakt/Contact /*Contact* :	**L**	**54g**	**31**	**R**	**58R**	**54**	**58L**		
Kontakt/Contact /*Contact* :	**1**	**2**	**3**	**4**	**5**	**6**	**7**	**8 …13 frei**/free/*libre*	

Adapter
mit 13-poligem Stecker und
7-poliger Kupplung
Leitungslänge 700 mm

6.90902.001

Adaptor with 13-pin plug and 7-pin coupler; cable length 700 mm

Adaptateur avec fiche à 13 contacts et raccord à 7 contacts; longueur de câble 700 mm

Adapter
mit 7-poligem Stecker und
13-poliger Kupplung
Leitungslänge 700 mm

6.91002.001

Adaptor with 7-pin plug and 13-pin coupler; cable length 700 mm

Adaptateur avec fiche à 7 contacts et raccord à 13 contacts; longueur de câble 700 mm

13 / 7-poliger 12-Volt-Kurzadapter ISO 11 446 / ISO 1724

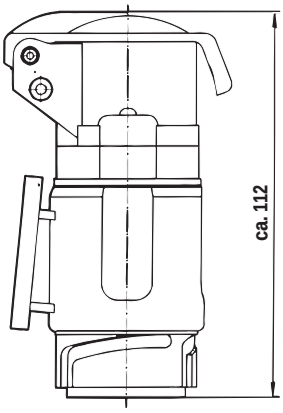

7-polige Kupplung ISO 1724
7-pin coupler ISO 1724
Raccord à 7 contacts ISO 1724

13-poliger Stecker ISO 11 446
13-pin plug ISO 11 446
Fiche à 13 contacts ISO 11 446

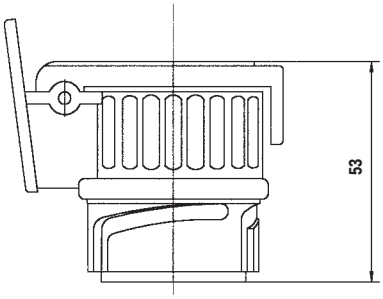

Anschlussplan :	**Kupplung – Stecker**								
Terminal connecting plan :	Coupler-Plug								
Plan des bornes :	*Raccord-Fiche*								
Kontakt/Contact /*Contact* :	**L**	**54g**	**31**	**R**	**58R**	**54**	**58L**	**8 …13 frei**/free/*libre*	
Kontakt/Contact /*Contact* :	**1**	**2**	**3**	**4**	**5**	**6**	**7**		

Kurzadapter
mit 13-poligem Stecker und
7-poliger Kupplung **6.90999.301**

Short adaptor with 13-pin plug and 7-pin coupler

Adaptateur court avec fiche à 13 contacts
et raccord à 7 contacts

Miniadapter
mit 13-poligem Stecker und
7-poliger Kupplung **5.90999.301**

Short adaptor with 13-pin plug and 7-pin coupler

Adaptateur court avec fiche à 13 contacts
et raccord à 7 contacts

ABS / EBS Stecker ISO 7638

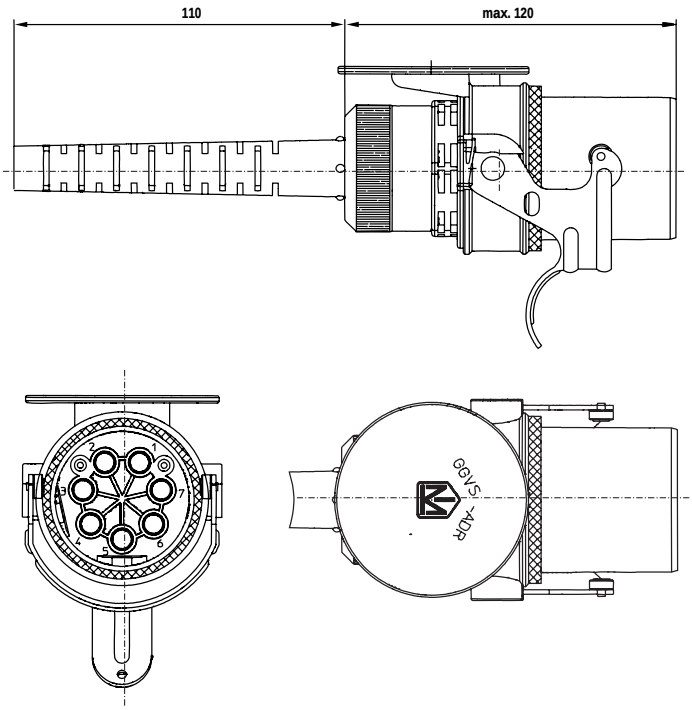

Abisolierlänge der Leitung
Length of bared cable
Longueur du câble dénudé

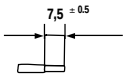

Kontaktbestückung:
contacts:
contacts:
5polig = 3 x 1,5 mm² + 2 x 4 mm²
7polig = 5 x 1,5 mm² + 2 x 4 mm²

Fehlende Maße siehe ISO 7638
For missing dimensions, see ISO 7638
Pour les dimensions manquantes, voir ISO 7638

Stecker mit gestanztem Crimpkontakt und Knickschutztülle für Leitung

Plug with punched crimp contact and anti-kink bush for cable

Fiche avec contact à sertir estampé et gaine de protection anticoque pour câble

5pol. ABS 12 V — **6.83020.001**
5pin ABS 12 V
5pôles ABS 12 V

7pol. EBS 12 V — **6.83124.001**
7pin EBS 12 V
7pôles EBS 12 V

Stecker mit gedrehtem Crimpkontakt und Knickschutztülle für Leitung

Plug with turned crimp contact and anti-kink bush for cable

Fiche avec contact à sertir tourné et gaine de protection anticoque pour câble

5pol. ABS 12 V — **6.83020.002**
5pin ABS 12 V
5pôles ABS 12 V

7pol. EBS 12 V — **6.83124.002**
7pin EBS 12 V
7pôles EBS 12 V

ABS / EBS Steckdose ISO 7638

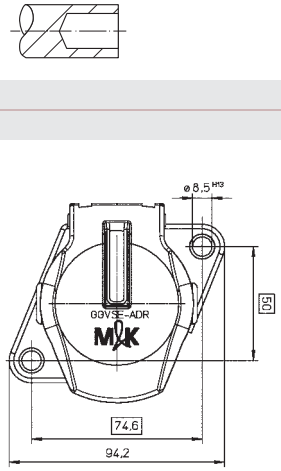

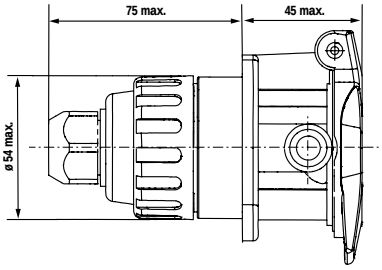

Darstellung ohne Deckel
Drawing without cap
Projection sans couvercle

Abisolierlänge der Leitung
Length of bared cable
Longueur du câble dénudé

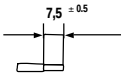

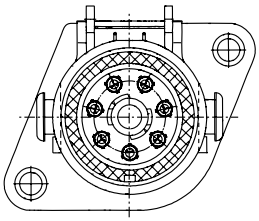

Kontaktbestückung:
contacts:
contacts:
5polig = 3 x 1,5 mm² + 2 x 4 mm²
7polig = 5 x 1,5 mm² + 2 x 4 mm²

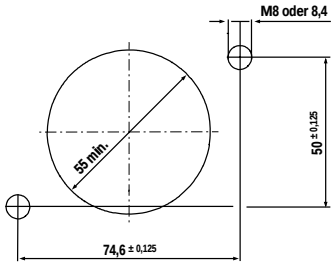

Fehlende Maße siehe ISO 7638
For missing dimensions, see ISO 7638
Pour les dimensions manquantes, voir ISO 7638

Lochbild
Hole pattern
Configuration de perçage

Steckdose für Leitung ø 11,0...14,5 mm und Wellschlauch NW 13
Socket for cable ø 11.0...14.5 mm and conduit NW 13
Prise pour câble ø 11,0...14,5 mm et tubulaire ondulé NW 13

5pol. ABS 12 V mit gestanztem Crimpkontakt **6.63502.000**
5pin ABS 12 V with punched crimp contact
5pôles ABS 12 V avec contact à sertir estampé

7pol. EBS 12 V mit gestanztem Crimpkontakt **6.65002.000**
7pin EBS 12 V with punched crimp contact
7pôles EBS 12 V avec contact à sertir estampé

5pol. ABS 12 V mit gedrehtem Crimpkontakt **6.63501.000**
5pin ABS 12 V with turned crimp contact
5pôles ABS 12 V avec contact à sertir tourné

7pol. EBS 12 V mit gedrehtem Crimpkontakt **6.65001.000**
7pin EBS 12 V with turned crimp contact
7pôles EBS 12 V avec contact à sertir tourné

7-polige 12-Volt-Steckvorrichtung ISO 1724 / ISO 3732

7-pin 12 volt connector ISO 1724 / ISO 3732

Connecteur à 7 contacts 12 volts suivant ISO 1724 / ISO 3732

D Kontaktbelegung:

Steckvorrichtung N-Ausführung nach ISO 1724			
Kontakt-Nr./-Bez. (Bez. nach DIN 72 577)	mm²	Stromkreis für	Aderfarbe (zur Information)
1 / L	1,5	Fahrtrichtungsanzeiger, links	gelb
2 / 54g	1,5	Nebelschlussleuchte	blau
3 / 31	2,5	Masse	weiß
4 / R	1,5	Fahrtrichtungsanzeiger, rechts	grün
5 / 58R	1,5	Rechte Schlussleuchte, Umrissleuchte, Begrenzungsleuchte und Kennzeichenleuchte[1]	braun
6 / 54	1,5	Bremsleuchten	rot
7 / 58L	1,5	Linke Schlussleuchte, Umrissleuchte, Begrenzungsleuchte und Kennzeichenleuchte[1]	schwarz
Steckvorrichtung S-Ausführung nach ISO 3732			
1	1,5	Rückfahrleuchte[2]	gelb
2	1,5	Reserviert für zukünftige Belegungen	–
3	2,5	Masse (für Stromkreis Kontakt Nr. 4)	weiß
4	2,5	Stromversorgung (Dauerplus)	grün
5	1,5	Nicht zugeordnet	braun
6	2,5	Stromversorgung (geschaltet mit Zündschalter)	rot
7	2,5	Masse (für Stromkreis Kontakt Nr. 6)	schwarz

[1] Die Kennzeichenbeleuchtung muss so angeschlossen werden, daß keine Lampe dieser Beleuchtung mit beiden Kontakten 2 und 6 verbunden ist.
[2] Die Masse für Kontakt Nr. 1 liegt auf Kontakt Nr. 3 der 12N-Steckvorrichtung nach ISO 1724.

GB Contact allocation:

Connector N-type according to ISO 1724			
Contact no.	mm²	Circuit for	Core insulation colour (for information)
1	1,5	Left-hand direction indicator light	yellow
2	1,5	Rear fog light	blue
3	2,5	Earth	white
4	1,5	Right-hand direction indicator light	green
5	1,5	Right-hand rear position and marker lights, and rear registration-plate illuminating device[1]	brown
6	1,5	Stop lights	red
7	1,5	Left-hand rear position and marker lights, and rear registration-plate illuminating device[1]	black
Connector S-type according to ISO 3732			
1	1,5	Reversing light[2]	yellow
2	1,5	Reserved for future allocation	–
3	2,5	Earth (for circuit to contact no. 4)	white
4	2,5	Power supply (permanent positive)	green
5	1,5	No allocation	brown
6	2,5	Power supply (controlled by ignition switch)	red
7	2,5	Earth (for circuit to contact no. 6)	black

[1] The rear registration-plate illuminating device shall be connected in such a manner that no lamp of such a device has a common connection with both contacts 5 and 7.
[2] The earth for the circuit of this contact will normally be by contact no. 3 of the 12N connector according to ISO 1724.

F *Affectation des contacts:*

Connecteur version N suivant ISO 1724			
No. du contact	*mm²*	*Circuit électrique pour*	*Couleur de brins (pour information)*
1	*1,5*	*Clignotant, gauche*	*jaune*
2	*1,5*	*Feu brouillard arrière*	*bleu*
3	*2,5*	*Masse*	*blanc*
4	*1,5*	*Clignotant, droite*	*vert*
5	*1,5*	*Feu arrière droit, feu d'encombrement, feu de position et feu éclaire-plaque[1]*	*brun*
6	*1,5*	*Feux stop*	*rouge*
7	*1,5*	*Feu arrière gauche, feu d'encombrement, feu de position et feu éclaire-plaque[1]*	*noir*
Connecteur version S suivant ISO 3732			
1	*1,5*	*Feu de marche arrière[2]*	*jaune*
2	*1,5*	*Réservé pour allocation future*	*–*
3	*2,5*	*Masse (pour circuit du contact no. 4)*	*blanc*
4	*2,5*	*Alimentation en courant (+ permanent)*	*vert*
5	*1,5*	*Non affecté*	*brun*
6	*2,5*	*Alimentation en courant (couplée avec l'interrupteur d'allumage)*	*rouge*
7	*2,5*	*Masse (pour circuit du contact no. 6)*	*noir*

[1] Le feu éclaire-plaque doit être couplé de façon à ce qu'aucun des feux de cet éclairage ne soit couplé avec les deux contacts no. 5 et no. 7.
[2] La masse pour le contact no. 1 est placée sur le contact no. 3 du connecteur 12N suivant ISO 1724.

D

Anwendung:
Diese Steckvorrichtung wird für die elektrische Verbindung zwischen Zugfahrzeug und Anhänger eingesetzt.

Produktinformation:
Durch die jahrzehntelange Weiterentwicklung dieser Steckvorrichtung können wir dem Anwender ein ausgereiftes Qualitätsprodukt anbieten. Ob Metall- oder Kunststoffgehäuse, Schraub- oder Flachsteckanschluss, mit anschlussfertiger Leitung, als Kupplungsdose oder Faltstecker, diese Variantenvielfalt wird jedem Anwendungsfall gerecht.

Technische Daten:
In der ISO 1724 ist die N-Ausführung genormt. Die S-Ausführung weist zur optischen Unterscheidung eine weiße Farbkodierung auf und entspricht der ISO 3732. Die Prüfungen erfolgten nach ISO 1724 und ISO 3732.

GB

Application:
This connector is used for the electrical connection between the towing vehicle and the trailer.

Product Information:
Thanks to the decades of continuing development that we have put into this connector, we can offer the user a well-designed, quality product. Our wide range of products offers a solution for every conceivable application: with housings made of metal or plastic, with screw-in or push-on connectors, with hookup-ready wiring, as a connecting socket or folding connector.

Technical data:
The N-type is normed in ISO 1724.
The S-type is colour coded in white and corresponds to ISO 3732.
The tests were carried out in accordance with ISO 1724 and ISO 3732.

F

Application:
Ce type de connecteur est utilisé pour la connexion électrique entre le véhicule tracteur et la remorque.

Information produit:
Grâce aux perfections continuelles apportées à ce connecteur pendant des dizaines d'années, nous pouvons offrir à l'utilisateur un produit de première qualité. Qu'il s'agisse d'une boîte métallique ou en plastique, d'un raccordement à vis ou à fiche plate, avec câble prêt à être monté, comme raccord ou fiche pliante, cette gamme de variantes est applicable à toute utilisation.

Données techniques:
La version N est standardisée dans la norme ISO 1724. La version S se distingue visuellement par une codification de couleur blanche et correspond à la norme ISO 3732. Les essais ont été effectués suivant ISO 1724 et ISO 3732.

7-poliger 12-Volt-Stecker ISO 1724 / ISO 3732

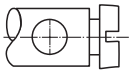

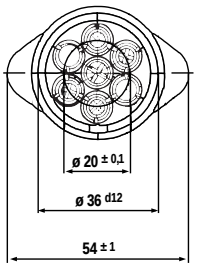

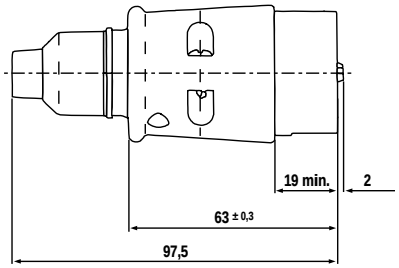

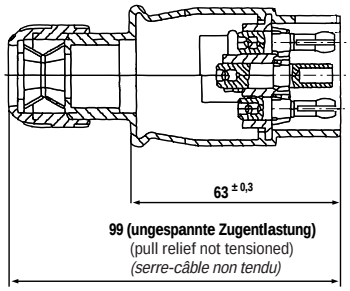

Faltstecker
Lieferzustand demontiert:
Gehäuse, Einsatz, Schraubkappe

Folding connector
Delivered in separate parts:
housing, contact unit, screw cap

Fiche pliante
Delivré à part:
boîte, unité de contrôle, couvercle à vis

Fehlende Maße siehe ISO 1724 und ISO 3732
For missing dimensions, see ISO 1724 and ISO 3732
Pour les dimensions manquantes, voir ISO 1724 et ISO 3732

Metallstecker
N-Ausführung ISO 1724
5935-12-177-1841
6.00774.000

Metal plug N-type ISO 1724

Fiche métallique, version N ISO 1724

Metallstecker
S-Ausführung ISO 3732
6.00774.900

Metal plug S-type ISO 3732

Fiche métallique, version S ISO 3732

Kunststoffstecker
N-Ausführung ISO 1724
5935-12-177-1842
6.00998.000

Plastic plug N-type ISO 1724

Fiche en plastique, version N ISO 1724

Kunststoffstecker
S-Ausführung ISO 3732
6.00998.900

Plastic plug S-type ISO 3732

Fiche en plastique, version S ISO 3732

Faltstecker
N-Ausführung ISO 1724
6.00998.300

Folding plug N-type ISO 1724

Fiche pliante, version N ISO 1724

Faltstecker
S-Ausführung ISO 3732
6.00998.910

Folding plug S-type ISO 3732

Fiche pliante, version S ISO 3732

7-polige 12-Volt-Steckdose ISO 1724 / ISO 3732

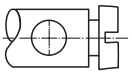

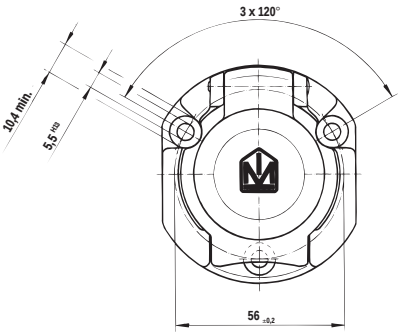

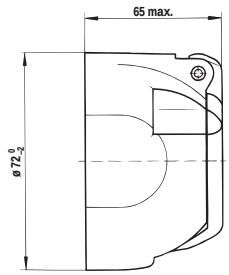

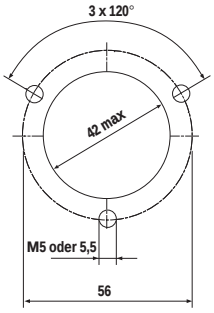

Fehlende Maße siehe ISO 1724 und ISO 3732
For missing dimensions, see ISO 1724 and ISO 3732
Pour les dimensions manquantes, voir ISO 1724 et ISO 3732

Lochbild
Hole pattern
Configuration de perçage

Metallsteckdose
N-Ausführung ISO 1724
mit Gummidichtung im Deckel
5935-12-177-1843
6.00773.000

Metal socket N-type ISO 1724;
with rubber seal in the cover

Prise métallique, version N ISO 1724;
avec joint caoutchouc dans le couvercle

dto., jedoch mit Nebelschluss-leuchten-Abschaltung
6.00747.001

dto., but with rear fog light interruption device

dto., mais avec dispositif d'interruption
du feu-brouillard arrière

Metallsteckdose
N-Ausführung ISO 1724
6.00773.900

Metal socket N-type ISO 1724

Prise métallique, version N ISO 1724

dto., jedoch mit Nebelschluss-leuchten-Abschaltung
6.00747.002

dto., but with rear fog light interruption device

dto., mais avec dispositif d'interruption
du feu-brouillard arrière

Metallsteckdose
S-Ausführung ISO 3732
6.00773.991

Metal socket S-type ISO 3732

Prise métallique, version S ISO 3732

7-polige 12-Volt-Steckdose ISO 1724 / ISO 3732

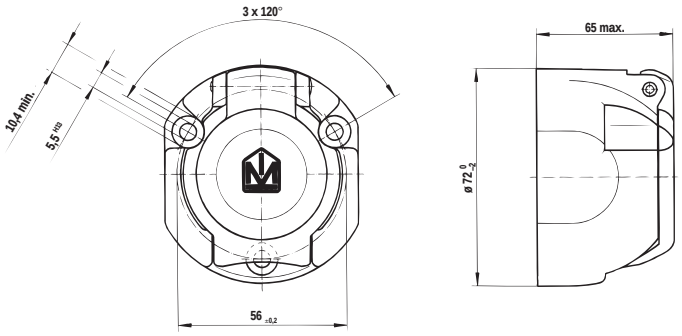

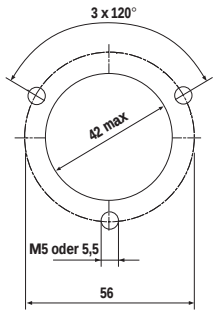

Fehlende Maße siehe ISO 1724 und ISO 3732
For missing dimensions, see ISO 1724 and ISO 3732
Pour les dimensions manquantes, voir ISO 1724 et ISO 3732

Lochbild
Hole pattern
Configuration de perçage

Kunststoffsteckdose N-Ausführung ISO 1724 mit Gummidichtung im Deckel 5935-12-177-1844 — **6.00922.000**

Plastic socket N-type ISO 1724; with rubber seal in cover

Prise en plastique, version N ISO 1724; joint caoutchouc dans le couvercle

dto., jedoch mit Nebelschluss-leuchten-Abschaltung — **6.00737.000**

dto., but with rear fog light interruption device

dto., mais avec dispositif d'interruption du feu-brouillard arrière

Kunststoffsteckdose N-Ausführung ISO 1724 — **6.00922.901**

Plastic socket N-type ISO 1724

Prise en plastique, version N ISO 1724

dto., jedoch mit Nebelschluss-leuchten-Abschaltung — **6.00737.701**

dto., but with rear fog light interruption device

dto., mais avec dispositif d'interruption du feu-brouillard arrière

Kunststoffsteckdose S-Ausführung ISO 3732 mit Gummidichtung im Deckel — **6.00922.900**

Plastic socket S-type ISO 3732; with rubber seal in cover

Prise en plastique, version S ISO 3732; joint caoutchouc dans le couvercle

Kunststoffsteckdose S-Ausführung ISO 3732 — **6.00922.991**

Plastic socket S-type ISO 3732

Prise en plastique, version S ISO 3732

Die Kunststoffsteckdosen können auch mit Metalldeckel bestückt werden

The plastic sockets can also be equipped with metal cups

Les prises en matière plastique peuvent aussi être équippées avec des couvercles métalliques

7-polige 12-Volt-Steckdose ISO 1724

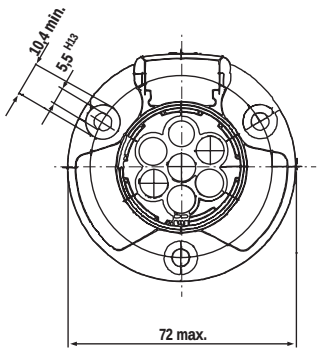

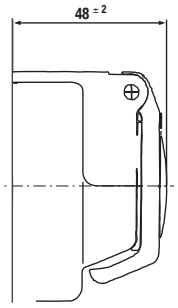

Darstellung ohne Deckel
Drawing without cap
Projection sans couvercle

Ausführung 6.00726.000 mit 20 Flachsteckern 6,3 x 0,8
– mittiger Kontakt 2 Flachstecker
– äußere Kontakte je 3 Flachstecker

Type 6.00726.000 with 20 flat-pin plugs 6.3 x 0.8
– Concentric contact: 2 flat-pin plugs
– External contacts: 3 flat-pin plugs each

Version 6.00726.000 avec 20 fiches plates 6,5 x 0,8
– Contact concentrique: 2 fiches plates
– Contacts extérieurs: 3 fiches plates par contact

Ausführung 6.00740.001 mit Crimp/Lötkontakten.
Die Kontakte liegen lose bei und sind für das Ancrimpen oder Anlöten von 1,5 mm² Leitungen vorgesehen. Abisolierlänge $7^{\pm 0,5}$ mm. Die Kontakte werden von der Rückseite in das Gehäuse eingedrückt.

Type 6.00740.001 with crimp/soldering contacts.
The contacts are included in a separate package and should be crimped or soldered to 1.5 mm² cables. Lenght of bared cable $7^{\pm 0,5}$ mm. The contacts are inserted from the reverse side into the housing.

Version 6.00740.001 avec contacts à sertir/souder.
Les contacts inclus dans un propre emballage sont pour sertir ou souder des câbles de 1,5 mm². Longueur du câble dénudé $7^{\pm 0,5}$ mm. Les contacts sont enfoncés dans le boîtier de côté arrière.

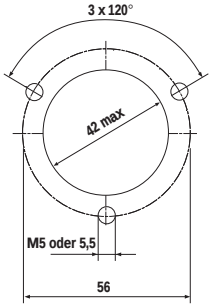

Fehlende Maße siehe ISO 1724
For missing dimensions, see ISO 1724
Pour les dimensions manquantes, voir ISO 1724

Lochbild
Hole pattern
Configuration de perçage

Kunststoffsteckdose
N-Ausführung ISO 1724
mit Gummidichtung im Deckel,
7 Flachstecker
6.00722.000

Plastic socket N-type ISO 1724;
with rubber seal in the cover,
7 flat-pin plugs

Prise en plastique, version N ISO 1724;
avec joint caoutchouc dans le couvercle,
7 fiches plates

Kunststoffsteckdose
N-Ausführung ISO 1724
mit Gummidichtung im Deckel,
20 Flachstecker
6.00726.000

Plastic socket N-type ISO 1724;
with rubber seal in the cover,
20 flat-pin plugs

Prise en plastique, version N ISO 1724;
avec joint caoutchouc dans le couvercle,
20 fiches plates

Kunststoffsteckdose
N-Ausführung ISO 1724
mit Gummidichtung im Deckel,
mit Crimp/Lötkontakten
6.00740.001

Plastic socket N-type ISO 1724;
with rubber seal in the cover,
with crimp/soldering contacts

Prise en plastique, version N ISO 1724;
avec joint caoutchouc dans le couvercle,
avec contacts à sertir/souder

7-polige 12-Volt-Kupplungsdose ISO 1724 / ISO 3732

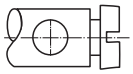

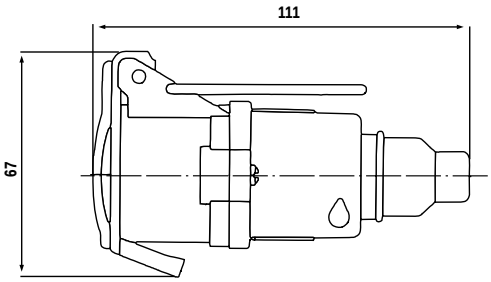

Fehlende Maße siehe ISO 1724 und ISO 3732
For missing dimensions, see ISO 1724 and ISO 3732
Pour les dimensions manquantes, voir ISO 1724 et ISO 3732

Kupplungsdose
N-Ausführung ISO 1724
mit Gummidichtung im Deckel — **6.00757.000**

Coupling socket N-type ISO 1724;
with rubber seal in the cover

Prise de raccord, version N ISO 1724;
avec joint caoutchouc dans le couvercle

Kupplungsdose
N-Ausführung ISO 1724 — **6.00757.001**

Coupling socket N-type ISO 1724

Prise de raccord, version N ISO 1724

Kupplungsdose
S-Ausführung ISO 3732
mit Gummidichtung im Deckel — **6.00757.900**

Coupling socket S-type ISO 3732;
with rubber seal in the cover

Prise de raccord, version S ISO 3732;
avec joint caoutchouc dans le couvercle

Kupplungsdose
S-Ausführung ISO 3732 — **6.00757.991**

Coupling socket S-type ISO 3732

Prise de raccord, version S ISO 3732

Zubehör für Steckvorrichtungen
ISO 11 446 / ISO 1724 / ISO 3732

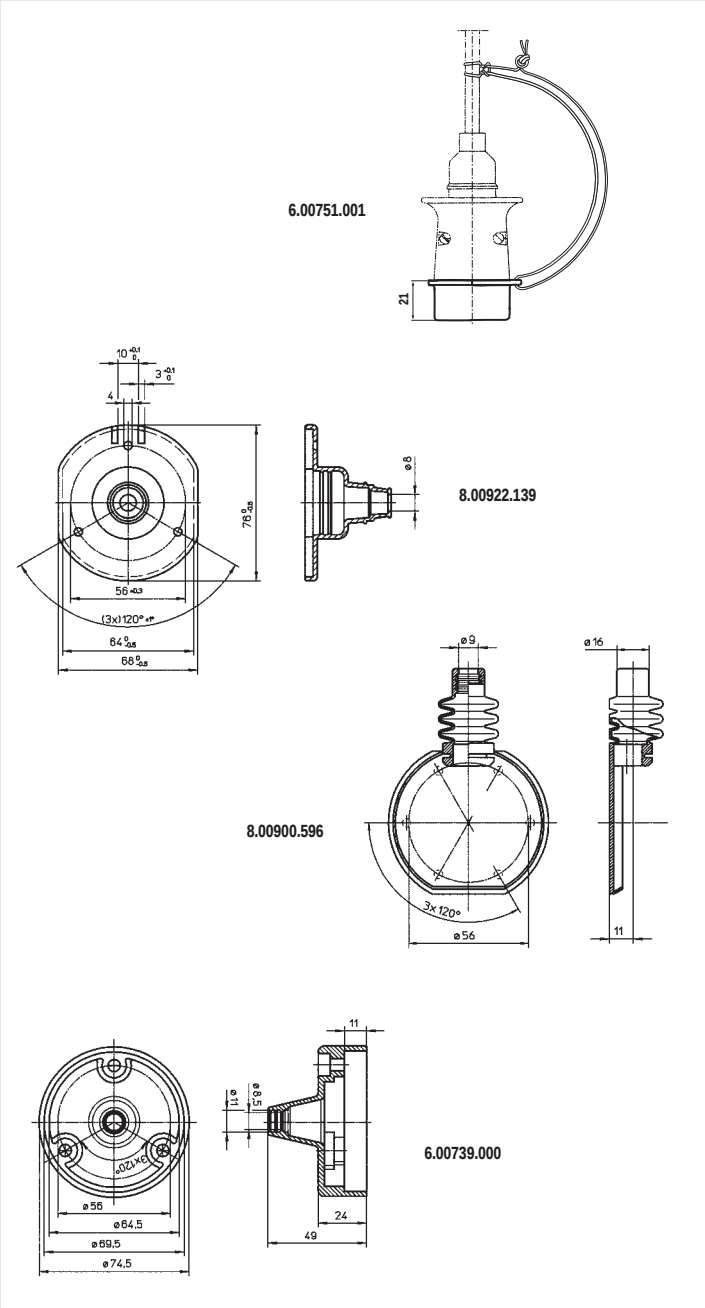

Schutzkappe
für Stecker 7-polig — **6.00751.001**

Protective cap for plug 7-pin

Couvercle de protection pour fiche 7-contacts

Flächendichtung
für Steckdose
mit abgeflachter Form, siehe Seite 8 — **8.00900.139**

Seal for socket with flat form, see page 8

Joint pour prise à forme plate, voir page 8

Flächendichtung
mit Wasserablauflöchern
für Steckdose mit abgeflachter Form — **8.00922.139**

Seal with rinsing holes for socket with flat shape

Joint avec trou d écoulement pour prise

Flächendichtung
mit seitlichem Leitungseingang
für Steckdose mit abgeflachter Form — **8.00900.596**

Seal with side cable entry for socket
with flat shape

Joint à entrée laterale

Flächendichtung
für Steckdose mit runder Form — **8.00922.140**

Seal for socket with round form

Joint pour prise à forme ronde

Steckdosenuntersatz
für 7-polige Steckdose
mit runder Form — **6.00739.000**

Socket unit for 7-pin socket with round form

Dispositif pour 7-contacts prise à forme ronde

Metallunterlage
siehe Seite 8 — **8.00900.022**

Metal shim, see page 8

Rondelle metallique, voir page 8

Leitung 7 x 1,5 mm² — **9.09187.000**

Cable 7 x 1,5 mm²

Câble 7 x 1,5 mm²

Leitung 13-adrig
9 x 1,5² + 4 x 2,5² — **9.09188.000**

13-core cable

Câble à 13 conducteurs

Prüfstecker und Testleitung 12 Volt ISO 11 446 / 1724

Iso-Kontakt-Nr. / ISO-Contact no / *ISO-No. du contact:*		
		Kontaktbelegung / Contact allocation / *Affectation des contacts*
1	L	**Fahrtrichtungsanzeiger, links /** Left-hand direction indicator light / *Clignotant, gauche*
2		**Nebelschlussleuchte** / Rear for light / *Feu brouillard arrière*
4	R	**Fahrtrichtungsanzeiger, rechts** / Right-hand direction indicator light / *Clignotant, droite*
5		**Schlussleuchte, rechts** / Right-hand rear position / *Feu arrière droite*
6		**Bremsleuchte** / Stop lights / *Feux stop*
7		**Schlussleuchte, links** / Left-hand rear position / *Feu arrière gauche*
8		**Rückfahrleuchte** / Reversing light / *Feu de marche arrière*
9		**Stromversorgung (Dauerplus)** / Permanent power supply / *Alimentation en courant (+ permanent)*
10		**Stromversorgung (geschaltet mit Zündschalter)** / Power supply controlled by ignition switch / *Alimentation en courant (couplée avec interrupteur d'allumagne)*

Prüfstecker

Bedienungsanleitung

1. **Stecken Sie die Prüfbox in die Steckdose der Anhängerkupplung.**
2. **Danach können Sie die Kabelbelegung auf Funktion überprüfen.**
3. **Eventuelle Mängel in der Verkabelung werden durch nicht bzw. falsches Leuchten durch die Prüfbox sofort angezeigt.**

Operating Instruction

1. Place the tester in the trailer connector socket.
2. You can now test all necessary functions.
3. The tester will immediately indicate any faults in the wiring by not lighting up or by lighting up incorrectly.

Mode d'emploi

1. *Enfoncer le boîter de test dans la prise du dispositif d'attelage de remorque.*
2. *Vous pouvez ensuite effectuer une vérifivcation fonctionelle du câblage.*
3. *Les défauts de bâblage éventuels ne sont pas signalés par le boîter de test, mais bien un allumage incorrect.*

Prüfbox

Bedienungsanleitung

Durch Einlagen der Batterie wird die Prüfbox aktiviert. Stecker von Hänger in Prüfbox stecken.

1. **Durchgangsprüfung: Drehschalter auf grüne LED drehen. Brennen alle roten LED, ist vom Anschluss bis Glühbirne alles in Ordnung. Sollte eine rote LED nicht brennen, ist die Leitung oder die Glühbirne defekt!**
2. **Kabelbelegung: Drehschalter auf jede einzelne rote LED drehen. Hier sollte nur die rote LED brennen, die auch zum Symbol gehört. Sollte eine andere LED brennen, ist die Kabelbelegung falsch.**

Operating Instruction

Insert the battery to activate the tester. Insert the plug in the tester.

1. Continuity check: Turn the switch to the green LED. If all red LEDs light up, the connection is OK. If one red LED does not light up, either the wiring or the bulb is faulty.
2. Wiring: Turn the switch to any of the red LEDs. Only the red LED associated with the symbol should light up. If anctber LED comes on, the cable is wired.

Mode d'emploi

L'insertion de la batterie active le boîtier de test. Enfoncer la fiche de al remorque dans le boîtier de test.

1. *Vérification de passage: Tourner le commutateur rotatif sur le LED verte. Si toutes les LED rouges sont allumées, tout est en ordre du raccord à l'ampoule. Si une LED rouge ne s'allume pas, le câble ou l'ampoule est en défaut!*
2. *Câblage: Tourner le commutateur rotatif sur chaque LED rouge. Seule le LED rouge correspondant au symbole doit s'allumer. Si une autre LED rouge s'allume, le câblage est incorrect.*

Prüfstecker für 13-polige Steckdose ISO 11 446 **5.97021.001**

Test plug for 13-pin socket ISO 11 446

Fiche d'essai pour prise à 13 contacts suivant ISO 11 446

5 m Testleitung für 13-polige Steckdose ISO 11 446 **5.97022.001**

5 meter Test cable for 13-pin socket ISO 11 446

5 mètres Câble d'essai pour prise à 13 contacts suivant ISO 11 446

Prüfbox für 13-poligen Anhängerstecker ISO 11446 **5.97023.001**

Testbox for 13pin trailer plug ISO 11446

Boîte d'essai pour prise de remorque à 13 contacts ISO 11446

Prüfstecker für 7-polige Steckdose ISO 1724 **5.97011.001**

Test plug for 7-pin socket ISO 1724

Fiche d'essai pour prise à 7 contacts suivant ISO 1724

5 m Testleitung für 7-polige Steckdose ISO 1724 **5.97012.001**

5 meter Test cable for 13-pin socket ISO 1724

5 mètres Câble d'essai pour prise à 13 contacts suivant ISO 1724

Prüfbox für 7-poligen Anhängerstecker ISO 1724 **5.97013.001**

Testbox for 7pin trailer plug ISO 1724

Boîte d'essai pour prise de remorque à 7 contacts ISO 1724

4-polige Stecker und Steckdose DIN 72 575
4/3-polige Stecker und Steckdose mit Abschaltkontakt

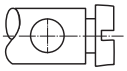

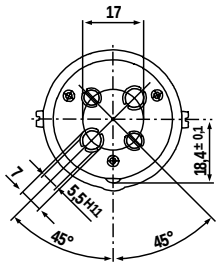

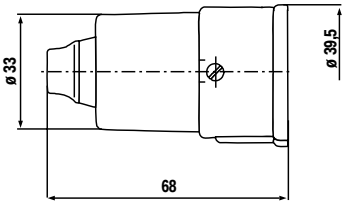

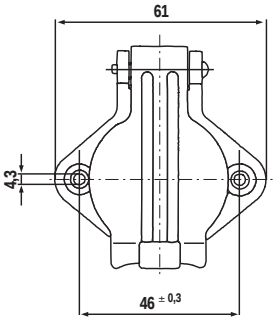

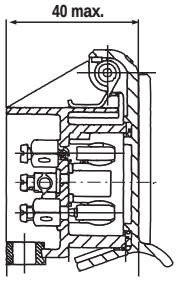

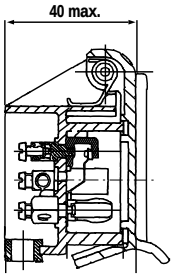

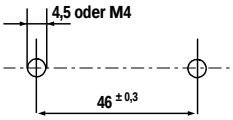

Lochbild
Hole pattern
Configuration de perçage

Stecker 4-polig 6...24 Volt **6.00764.000**
4-pin plug 6...24 volts
Fiche à 4 contacts 6...24 volts

Steckdose 4-polig 6...24 Volt **6.00763.000**
4-pin socket 6...24 volts
Prise à 4 contacts 6...24 volts

Stecker 3-polig
mit Schaltstift 6...24 Volt **6.00790.000**
3-pin plug with contact pin 6...24 volts
Fiche à 3 contacts avec ergot de commande 6...24 volts

Steckdose 3-polig
mit Schaltkontakt 6...24 Volt **6.00789.000**
Schaltkontakt 58 in Ruhestellung „EIN“
3-pin socket with switch contact 6...24 volts
Switch contact 58 in neutral position “ON”
Prise à 3 contacts avec contact de commande 6...24 volts
Contact de commande 58 en position neutre «MARCHE»

3-polige Stecker und Steckdose

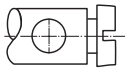

M3/M4

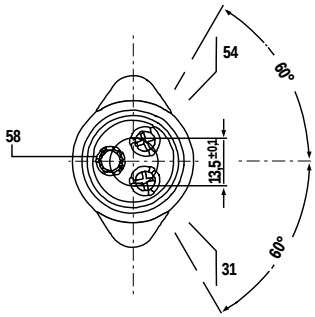

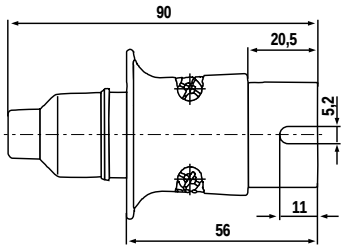

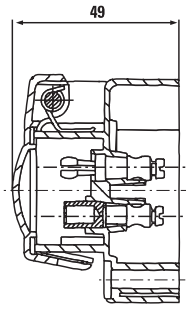

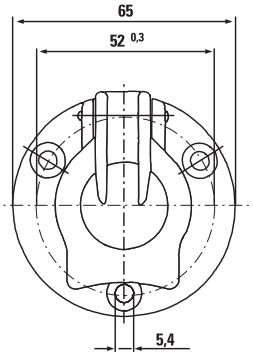

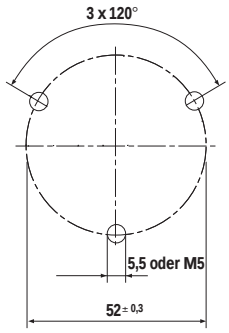

Lochbild
Hole pattern
Configuration de perçage

Stecker 3-polig 6...24 Volt **6.00717.000**
5935-12-145-7761
3-pin plug 6...24 volts
Fiche à 3 contacts 6...24 volts

Steckdose 3-polig 6...24 Volt **6.00716.000**
5935-12-145-7467
3-pin socket 6...24 volts
Prise à 3 contacts 6...24 volts

2-polige Steckvorrichtung ISO 4165
2-pin connector ISO 4165
Connecteur à 2 contacts ISO 4165

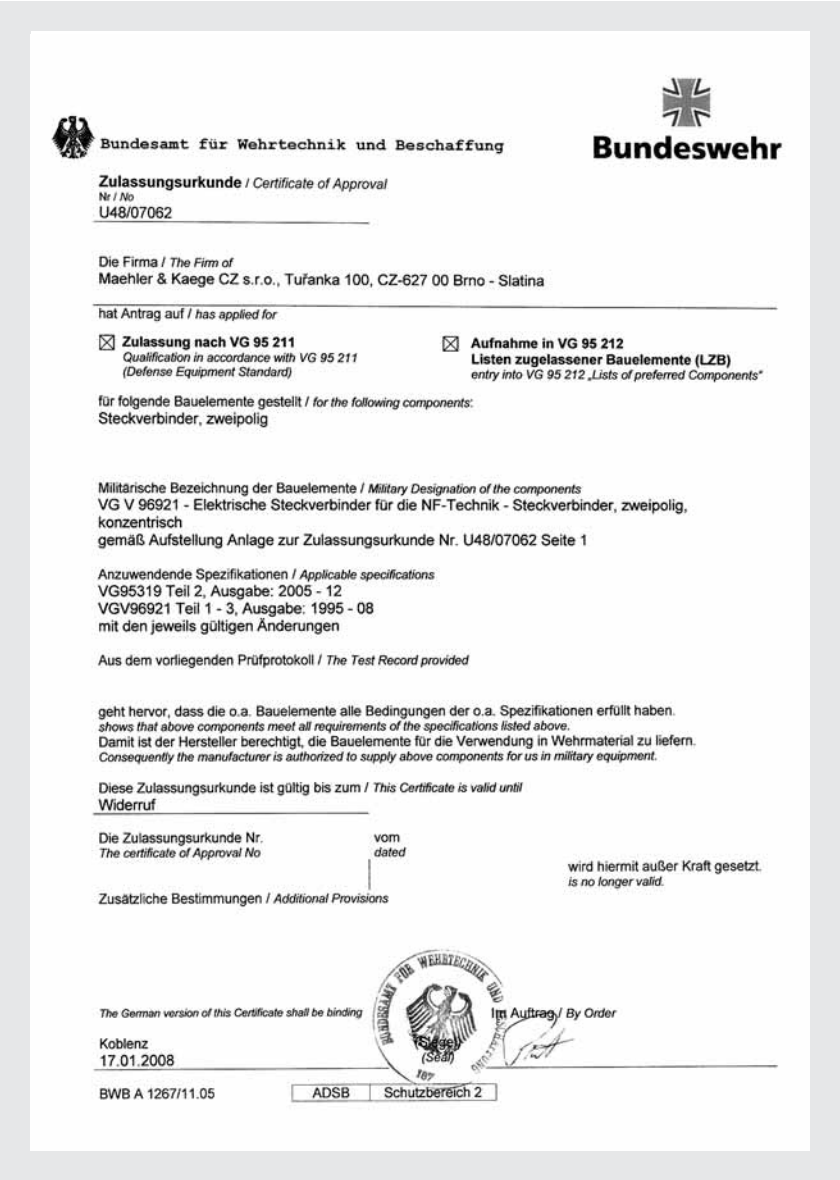

Bundesamt für Wehrtechnik und Beschaffung

Bundeswehr

Zulassungsurkunde / *Certificate of Approval*
Nr / *No*
U48/07062

Die Firma / *The Firm of*
Maehler & Kaege CZ s.r.o., Tuřanka 100, CZ-627 00 Brno - Slatina

hat Antrag auf / *has applied for*

☒ **Zulassung nach VG 95 211**
Qualification in accordance with VG 95 211
(Defense Equipment Standard)

☒ **Aufnahme in VG 95 212**
Listen zugelassener Bauelemente (LZB)
entry into VG 95 212 „Lists of preferred Components"

für folgende Bauelemente gestellt / *for the following components:*
Steckverbinder, zweipolig

Militärische Bezeichnung der Bauelemente / *Military Designation of the components*
VG V 96921 - Elektrische Steckverbinder für die NF-Technik - Steckverbinder, zweipolig, konzentrisch
gemäß Aufstellung Anlage zur Zulassungsurkunde Nr. U48/07062 Seite 1

Anzuwendende Spezifikationen / *Applicable specifications*
VG95319 Teil 2, Ausgabe: 2005 - 12
VGV96921 Teil 1 - 3, Ausgabe: 1995 - 08
mit den jeweils gültigen Änderungen

Aus dem vorliegenden Prüfprotokoll / *The Test Record provided*

geht hervor, dass die o.a. Bauelemente alle Bedingungen der o.a. Spezifikationen erfüllt haben.
shows that above components meet all requirements of the specifications listed above.
Damit ist der Hersteller berechtigt, die Bauelemente für die Verwendung in Wehrmaterial zu liefern.
Consequently the manufacturer is authorized to supply above components for us in military equipment.

Diese Zulassungsurkunde ist gültig bis zum / *This Certificate is valid until*
Widerruf

Die Zulassungsurkunde Nr. / *The certificate of Approval No* vom / *dated* wird hiermit außer Kraft gesetzt. / *is no longer valid.*

Zusätzliche Bestimmungen / *Additional Provisions*

The German version of this Certificate shall be binding

Im Auftrag / *By Order*

Koblenz
17.01.2008

BWB A 1267/11.05 | ADSB | Schutzbereich 2

D

Anwendung:
Die Steckvorrichtung wird bei zivilen und NATO-Fahrzeugen im Spannungsbereich von 6 V bis 50 V eingesetzt. Die Steckdosen können, je nach Ausführung, sowohl innerhalb als auch außerhalb des Fahrzeuges angebracht werden. Über diese Steckvorrichtung werden so unterschiedliche Verbraucher wie: diverse Leuchten, Lüfter, Thermoboxen, Telefon, PC-Geräte usw. mit Spannung versorgt.
Produktinformation:
Der Technische Überwachungs-Verein (TÜV) prüfte die Steckdose 6.00734.010 und stellte M&K ein Prüfungszeugnis aus.
Das Bundesamt für Wehrtechnik und Beschaffung erteilte M&K für einen Teil dieser Steckvorrichtung die Zulassung nach VG 95 211.
Technische Daten:
Die Steckvorrichtung entspricht der ISO 4165.

GB

Application:
The connector is used in civil and NATO vehicles in the 6 V to 50 V voltage range. Depending upon the model, the sockets can be mounted both inside and outside the vehicle. This socket can be used to provide power outlet for various devices such as lamps, ventilators, thermal boxes, telephones, PC units or other.
Product Information:
The German Association for Technical Safety (TÜV) has examined the socket 6.00734.010 and has issued a certificate of conformity to M&K.
The Federal German Office for Military Technology and Procurement has issued to M&K for one part of this connection a certificate in accordance with VG 96 211.
Technical Data:
This connector is compliant with ISO 4165.

F

Application:
Ce connecteur est utilisé dans les véhicules civils et les véhicules de l'OTAN pour les tensions figurant entre 6 V à 50 V. Selon le modèle, cettes prises peuvent être fixées à l'intérieur ou à l'extérieur du véhicule.
Ce connecteur peut être utilisé pour alimenter de différents consommateurs comme diverses lampes, ventilateurs, boxes thérmiques, téléphones, ordinateurs etc.
Information produit:
L'Office Allemand de Contrôle Technique (TÜV) a testé la prise 6.00734.010 et a délivré à M&K un certificat d'essai.
L'Office Fédéral Allemand de Science Militaire et d'Approvisionnement a accordé à M&K l'homologation suivant VG 95 211 pour une partie de cette connexion.
Données techniques:
Ce connecteur correspond à la norme ISO 4165.

2-poliger Stecker ISO 4165

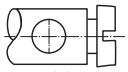

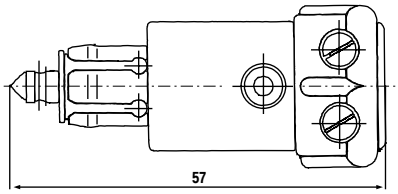

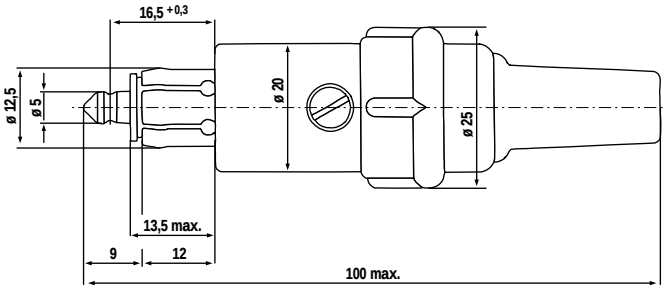

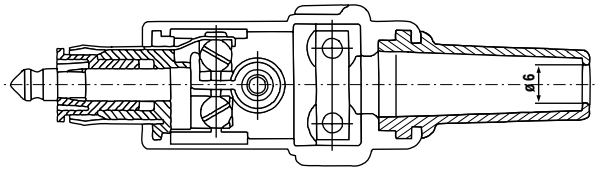

Fehlende Maße siehe ISO 4165
For missing dimensions, see ISO 4165
Pour les dimensions manquantes, voir ISO 4165

Stecker mit Zugentlastung und Leitungsschutztülle **6.00783.500**
VGV 96 921 A-001
5935-12-127-9479
Plug with pull relief and cable bush
VGV 96 921 A-001
Fiche avec serre-câble et passe-câble
VGV 96 921 A-001

Stecker mit Zugentlastung, ohne Leitungsschutztülle **6.00783.000**
Plug with pull relief, without cable bush
Fiche avec serre-câble, sans passe-câble

Stecker ohne Zugentlastung, ohne Leitungsschutztülle **6.00784.000**
Plug without pull relief, without cable bush
Fiche sans serre-câble, sans passe-câble

2-polige Steckdose ISO 4165

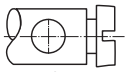

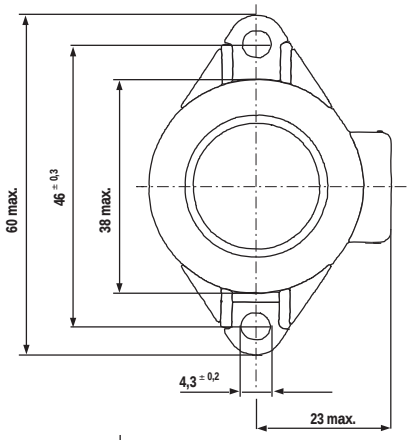

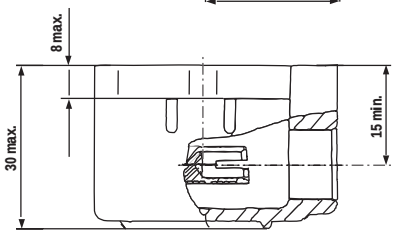

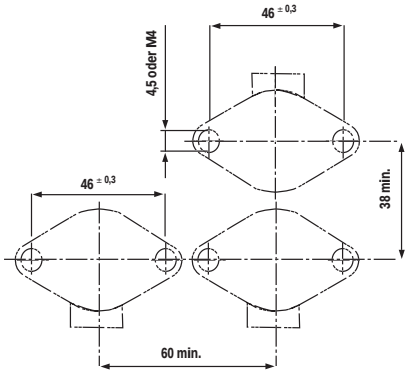

Fehlende Maße siehe ISO 4165
For missing dimensions, see ISO 4165
Pour les dimensions manquantes, voir ISO 4165

Lochbild
Hole pattern
Configuration de perçage

Metallsteckdose mit blanker Oberfläche 5935-12-129-3368 — **6.00730.000**

Metal socket with bright finish

Prise métallique avec finition polie

Metallsteckdose mit bronzegrüner Oberfläche VGV 96 921 G-001 5935-12-147-9545 — **6.00730.500**

Metal socket with bronze green finish VGV 96 921 G-001

Prise métallique avec finition bronze verte VGV 96 921 G-001

Kunststoffsteckdose — **5.00730.900**

Plastic socket

Prise en plastique

2-polige Steckdose ISO 4165

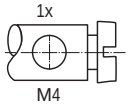

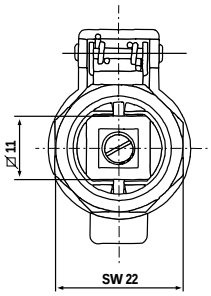

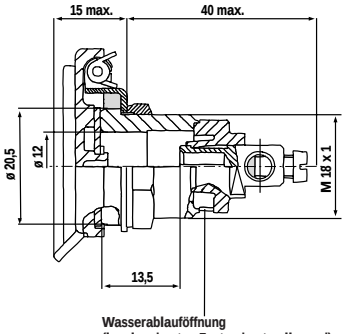

Wasserablauföffnung
(im eingebauten Zustand unten liegend)
Water draining device,
in mounted state placed at the bottom
Orifice d'écoulement de l'eau,
en état installé placé en bas

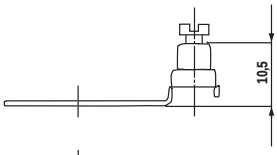

Masseklemmring
Earth clamping ring
Anneau de serrage de terre

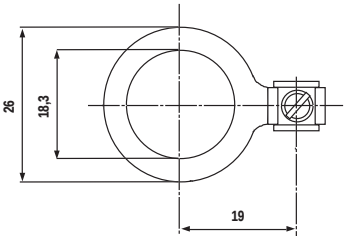

Einbauwanddicke 6 max.
Mounting board thickness 6 max.
Epaisseur du panneau de montage 6 max.

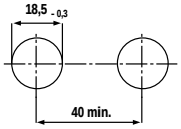

Fehlende Maße siehe ISO 4165
For missing dimensions, see ISO 4165
Pour les dimensions manquantes,
voir ISO 4165

Lochbild
Hole pattern
Configuration de perçage

Steckdose ohne Deckel,
Masse über Gehäuse
5935-12-130-9273 — **6.00732.000**

Socket without cap, earth via housing

Prise sans couvercle, terre par boîtier

Steckdose
mit schwarzem Deckel,
Masse über Gehäuse — **6.00732.300**

Socket with black cap, earth via housing

Prise avec couvercle noir, terre par boîtier

Steckdose mit grünem Deckel — **6.00732.500**
VGV 96 921 B-001
Masse über Gehäuse
5935-12-121-7285

Socket with green cap VGV 96 921 B-001,
earth via housing

Prise avec couvercle vert VGV 96 921 B-001,
terre par boîtier

Masseklemmring — **5.00735.700**
mit Schraubanschluss
VGV 96 921 K-001
5940-12-158-8883

Earth clamping ring with screw terminal
VGV 96 921 K-001

Anneau de serrage de terre avec raccordement à vis
VGV 96 921 K-001

2-polige Steckdose ISO 4165

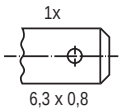

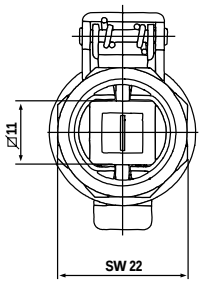

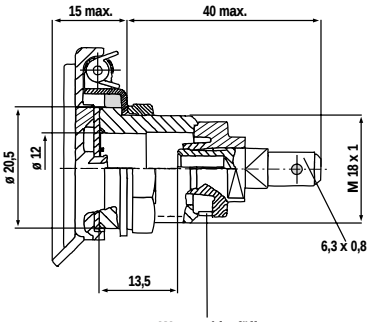

Wasserablauföffnung
(im eingebauten Zustand
unten liegend)
Water draining device,
in mounted state placed at the bottom
Orifice d'écoulement de l'eau,
en état installé placé en bas

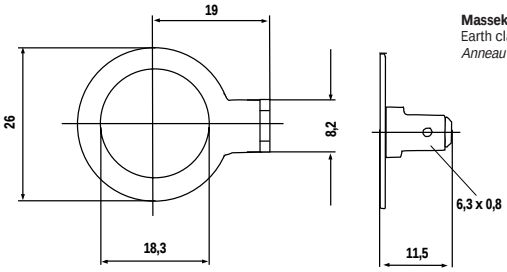

Masseklemmring
Earth clamping ring
Anneau de serrage de terre

Einbauwanddicke 6 max.
Mounting board thickness 6 max.
Epaisseur du panneau de montage
6 max.

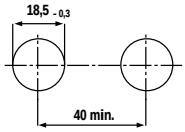

Fehlende Maße siehe ISO 4165
For missing dimensions, see ISO 4165
Pour les dimensions manquantes,
voir ISO 4165

Lochbild
Hole pattern
Configuration de perçage

Steckdose ohne Deckel, **6.00733.000**
Masse über Gehäuse
5935-12-178-2264
Socket without cap, earth via housing
Prise sans couvercle, terre par boîtier

Steckdose **6.00733.300**
mit schwarzem Deckel,
Masse über Gehäuse
5935-12-158-9646
Socket with black cap, earth via housing
Prise avec couvercle noir, terre par boîtier

Steckdose **6.00733.500**
mit grünem Deckel,
Masse über Gehäuse
Socket with green cap, earth via housing
Prise avec couvercle vert, terre par boîtier

Masseklemmring **5.00735.300**
mit Flachsteckanschluss
5940-12-156-2262
Earth clamping ring with flat-pin plug connection
Anneau de serrage de terre avec raccordement
à fiche plate

2-polige Steckdose ISO 4165

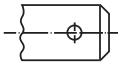

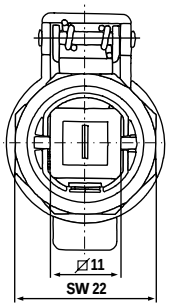

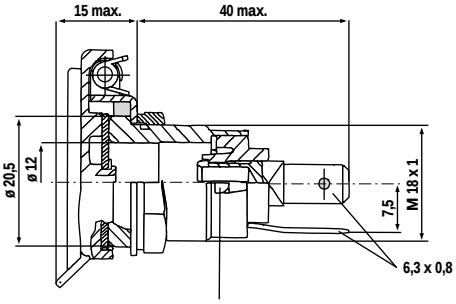

Wasserablauföffnung
(im eingebauten Zustand unten liegend)
Water draining device,
in mounted state placed at the bottom
Orifice d'écoulement de l'eau,
en état installé placé en bas

Einbauwanddicke 6 max.
Mounting board thickness 6 max.
Epaisseur du panneau de montage
6 max.

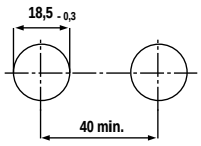

Fehlende Maße siehe ISO 4165
For missing dimensions, see ISO 4165
Pour les dimensions manquantes,
voir ISO 4165

Lochbild
Hole pattern
Configuration de perçage

Steckdose ohne Deckel **6.00734.000**
5935-12-177-4139
Socket without cap
Prise sans couvercle

Steckdose **6.00734.300**
mit schwarzem Deckel
5935-12-175-0400
Socket with black cap
Prise avec couvercle noir

Steckdose **6.00734.500**
mit grünem Deckel
VGV 96 921 C-001
5935-12-178-7039
Socket with green cap VGV 96 921 C-001
Prise avec couvercle vert VGV 96 921 C-001

Schwarzer Deckel **7.00732.301**
Black cap
Couvercle noir

Grüner Deckel **7.00732.503**
Green cap
Couvercle vert

2-polige Steckdose ISO 4165

6,3 x 0,8

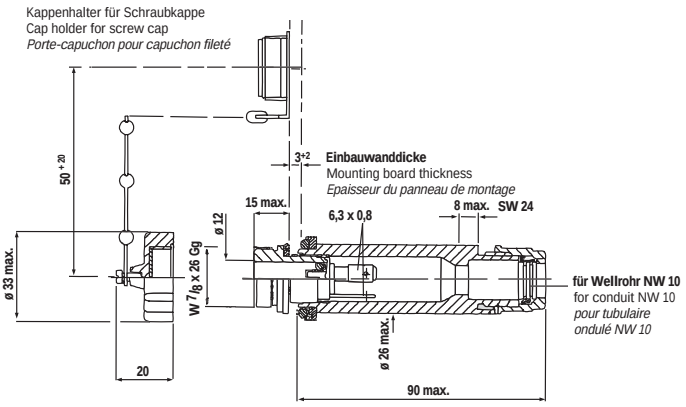

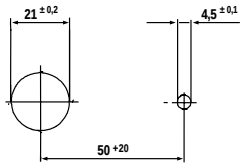

Lochbild
Hole pattern
Configuration de perçage

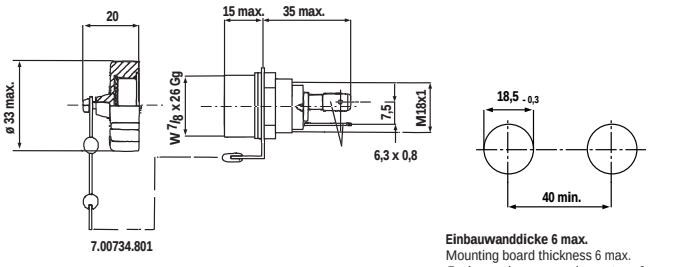

Einbauwanddicke 6 max.
Mounting board thickness 6 max.
Epaisseur du panneau de montage 6 max.

Fehlende Maße siehe ISO 4165
For missing dimensions, see ISO 4165
Pour les dimensions manquantes, voir ISO 4165

Steckdose mit Schraubdeckel und Dichtsatz VGV 96 921 F-001 steckseitig wasserdicht 5935-12-193-8046 **6.00734.010**

Socket with screw cap and sealing unit VGV 96 921 F-001, connection side waterproof

Prise avec couvercle fileté et garniture d'étanchéité VGV 96 921 F-001, côté raccordement étanche à l'eau

Steckdose mit Schraubdeckel und Anschlussgehäuse (ohne Abdichtmaterial wellrohrseitig) steckseitig wasserdicht 5935-12-319-2648 **6.00734.011**

Socket with screw cap and connecting body (without sealing material at conduit side) waterproof at connection side

Prise avec convercle a vis et corps de branchement (sans materiaux d'étancheité pour tubulaire ondulé) côte de brunchement étunche

Steckdose mit Schraubdeckel VGV 96 921 E-001 steckseitig wasserdicht 5935-12-178-9090 **6.00734.800**

Socket with screw cap VGV 96 921 E-001, connection side waterproof

Prise avec couvercle fileté VGV 96 921 E-001, côté raccordement étanche à l'eau

Grüner Schraubdeckel mit Kettenhalterung VGV 96 921 H-001 5935-12-183-6308 **7.00734.801**

Green screw cap with chain support VGV 96 923 H-001

Couvercle fileté vert avec porte-chaîne VGV 96 923 H-001

2-polige Kupplungsdose ISO 4165

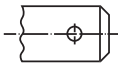

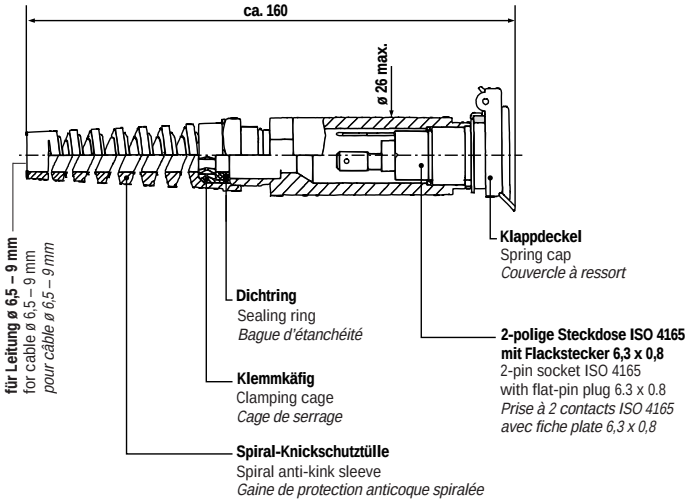

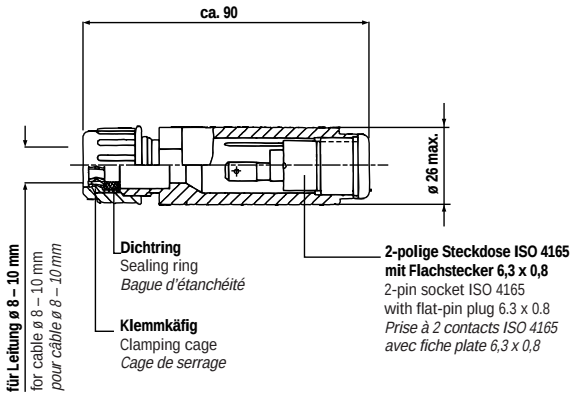

Fehlende Maße siehe ISO 4165
For missing dimensions, see ISO 4165
Pour les dimensions manquantes, voir ISO 4165

Kupplungsdose mit Deckel und Leitungsknickschutztülle VGV 96 921 D-001 **6.00725.001**

Coupling socket with cap and anti-kink sleeve VGV 96 921 D-001

Prise de raccord avec couvercle et gaine de protection anticoque VGV 96 921 D-001

Kupplungsdose **6.00725.700**

Coupling socket

Prise de raccord

Zubehör für Steckvorrichtungen ISO 4165

Schwarzer Deckel **7.00732.301**
siehe Seite 25, 26, 27

Black cap, see page 25, 26, 27

Couvercle noir, voir page 25, 26, 27

Grüner Deckel **7.00732.503**
siehe Seite 25, 26, 27

Green cap, see page 25, 26, 27

Couvercle vert, voir page 25, 26, 27

Masseklemmring **7.00735.700**
mit Schraubanschluss
VGV 96 921 K-001
5940-12-158-8883, siehe Seite 25

Earth clamping ring with screw terminal
VGV 96 921 K-001, see page 25

Anneau de serrage de terre avec raccordement à vis
VGV 96 921 K-001, voir page 25

Masseklemmring **5.00735.300**
mit Flachsteckanschluss
5940-12-156-2262, siehe Seite 26

Earth clamping ring with flat-pin plug connection,
see page 26

Anneau de serrage de terre avec raccordement
à fiche plate, voir page 26

Grüner Schraubdeckel **7.00734.801**
mit Kettenhalterung
VGV 96 921 H-001
5935-12-183-6308, siehe Seite 28

Green screw cap with chain support
VGV 96 923 H-001, see page 28

Couvercle fileté vert avec porte-chaîne
VGV 96 923 H-001, voir page 28

Universal-Einheitsstecker passend für ISO 4165 und Zigarettenanzünder-Steckdose

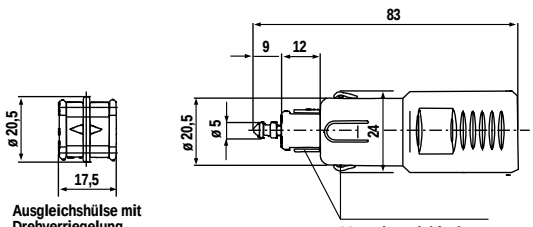

Ausgleichhülse mit Drehverriegelung bei Lieferung aufgesteckt
Compensating bush with twist lock already mounted when delivered
Cosse égalisatrice avec verrouillage tournant déjà montée à livraison

Massekontaktbleche – federnd –
Earth contact plate – elastic –
Plaque de contact terre – élastique –

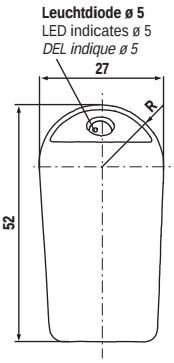

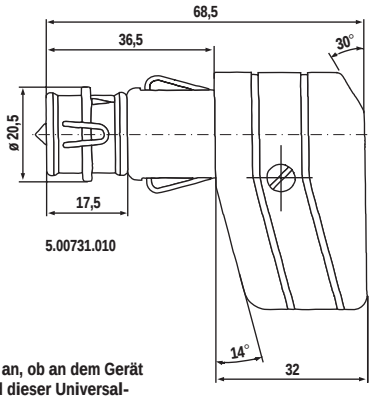

Die eingebaute Leuchtdiode zeigt optisch an, ob an dem Gerät Spannung anliegt. Aus diesem Grund wird dieser Universal-Einheitsstecker sehr gern für den Anschluss von Telefon und PC-Geräten im Fahrzeug eingesetzt.
The built-in LED indicates whether voltages are present in the circuit. This is the reason why this universal standard plug is used to connect telephone and PC units in vehicles.
La DEL intégrée indique s'il y a des tensions dans le circuit. Pour cette raison cette fiche standard universelle est utilisée pour raccorder des téléphones et des ordinateurs dans le véhicule.

Die Ausgleichhülse muß beim Stecken in die Zigaretten-anzünder-Steckdose aufgesteckt sein.
The compensating bush has to be attached when plugged into the cigarette-lighter socket.
La cosse égalisatrice doit être attachée pour l'enficher dans la prise allume-cigarette.

Fehlende Maße siehe ISO 4165
For missing dimensions, see ISO 4165
Pour les dimensions manquantes, voir ISO 4165

Universal-Einheitsstecker, Belastung max. 8 Amp. **5.00731.001**
Universal standard plug, max. charge 8 amp.
Fiche standard universelle, charge max. 8 amp.

Universal-Einheitsstecker, Belastung max. 16 Amp. **5.00731.002**
Universal standard plug, max. charge 16 amp.
Fiche standard universelle, charge max.16 amp.

Universal-Einheitsstecker mit Sicherung 8 Amp. **5.00731.006**
Universal standard plug with 8 amp. fuse
Fiche standard universelle avec fusible 8 amp.

Universal-Einheitsstecker mit Sicherung 16 Amp. **5.00731.007**
Universal standard plug with 16 amp. fuse
Fiche standard universelle avec fusible 16 amp.

Universal-Einheitsstecker mit Sicherung 7,5 Amp. und Leuchtdiode für Funktionskontrolle **5.00731.010**
Universal standard plug with 7.5 amp. fuse and function indicator LED
Fiche standard universelle avec fusible 7,5 amp. et voyant de contrôle DEL

6-, 8- und 12-polige Leitungsverbindungsdosen

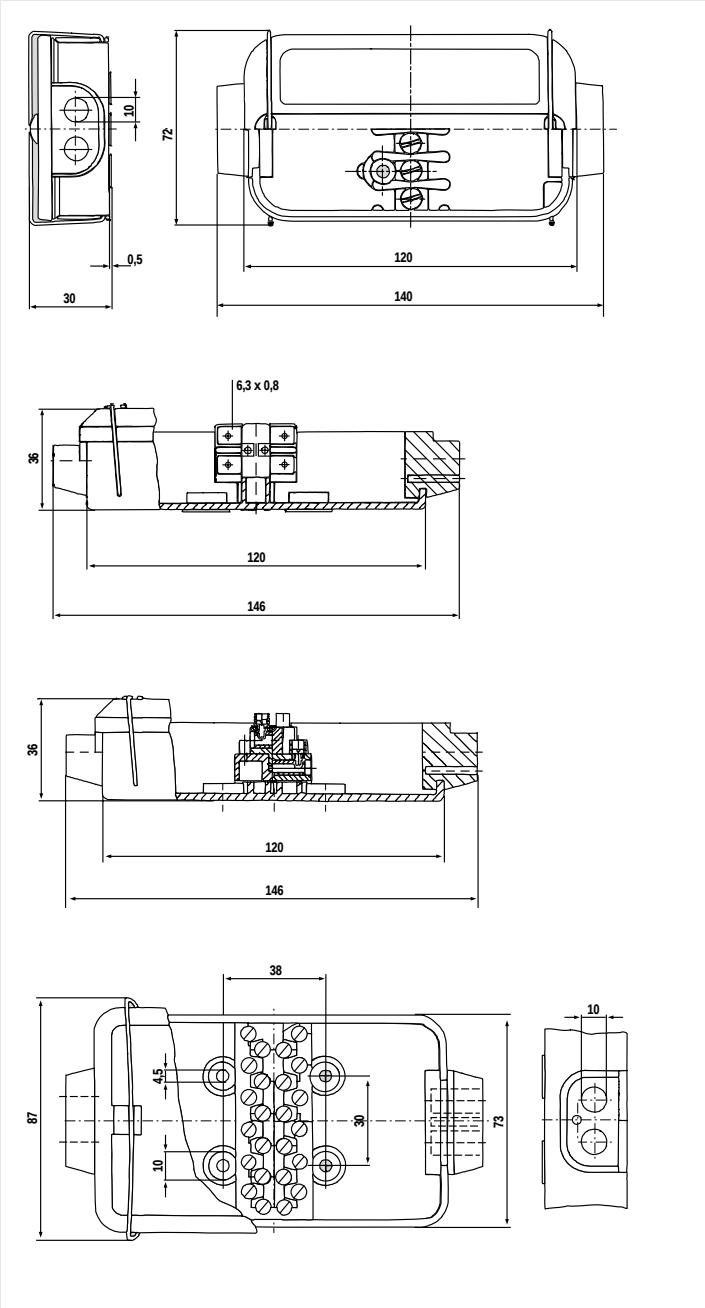

Kunststoffgehäuse mit Metalldeckel und Bügelverschluss Schraubklemmleiste 6-polig 2 Doppel-Leitungsschutztüllen **5.08219.000**

Plastic housing with metal cover and strap locking 2 double cable bushes

Boîte en plastique avec couvercle métallique et fermeture à étrier 2 doubles passe-câbles

Kunststoff-Leitungsverbindungsdose mit Drahtbügelverschluss, 4-fach-Flachsteckleiste 8-polig und 2 Doppel-Leitungsschutztüllen **5.08223.400**

Plastic cable connecting box with strap locking, removable quadruple flat plug-in board and 2 double cable bushes

Boîte de jonction de câble en plastique avec fermeture à étrier, planchette à fiches plates quadruple, amovible, et 2 doubles passe-câbles

Kunststoff-Leitungsverbindungsdose mit Drahtbügelverschuss, Schraubklemmleiste 12-polig und 2 Doppel-Leitungsschutztüllen **5.08210.400**

Plastic cable connecting box with strap locking, removable screw terminal board and 2 douple cable bushes

Boîte de jonction de câble en plastique avec fermeture à étrier, planchette avec bornes à vis, amovible, et 2 doubles passe-câbles

12-polige Leitungsverbindungsdose

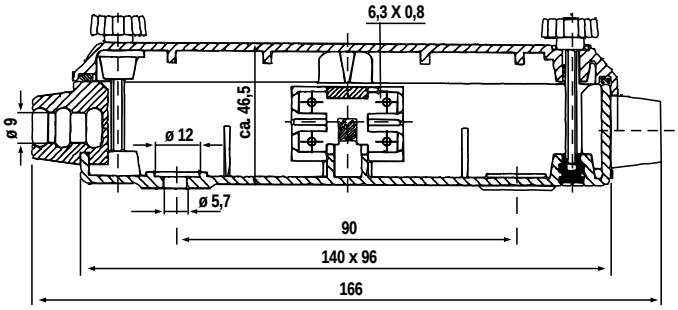

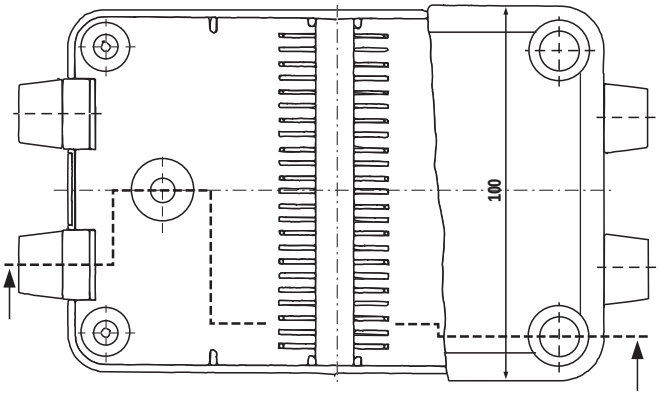

Kunststoff-Leitungsverbindungsdose mit herausnehmbarer 4-fach-Flachsteckleiste und 4 Leitungsschutztüllen

Plastic cable connecting box with removable quadruple flat plug-in board and 4 cable bushes

Boîte de jonction de câbles avec planchette à fiches plates quadruple, amovible, et 4 passe-câbles

Schraubverschluss **5.08221.000**
5940-12-194-0727

Screw locking

Fermeture à vis

Drahtbügelverschluss **5.08221.400**

Strap locking

Fermeture à étrier

Technische Daten
Technical characteristics

Artikel/ Part	Norm/ Specification	Stromstärke/ Current max. bei +20°C/ max. at +20°C	IP-Schutzart/ Protection	Seite/ Page
5.00730.900	ISO 4165	12 Amp.	-	24
5.00731.001		8 Amp.	-	31
5.00731.002		16 Amp.	-	31
5.00731.006		8 Amp.	-	31
5.00731.007		16 Amp.	-	31
5.00731.010		7,5 Amp.	-	31
5.00735.300		12 Amp.	-	26+30
5.00735.300		12 Amp.	-	26+30
5.00735.700	VGV 96921	12 Amp.	-	25+30
5.00735.700	VGV 96921	12 Amp.	-	25+30
5.08210.400		-	IP 54	32
5.08219.000		-	IP 54	32
5.08221.000		-	IP 54	33
5.08221.400		-	IP 54	33
5.08223.400		-	IP 54	32
5.90999.301		-	-	11
5.97011.001		-	-	19
5.97012.001		-	-	19
5.97013.001		-	-	19
5.97021.001		-	-	19
5.97022.001		-	-	19
5.97023.001		-	-	19
6.00716.000		15-20 Amp.****	IP44	21
6.00717.000		15-20 Amp.****	-	21
6.00722.000	ISO 1724	15-20 Amp.****	IP44	16
6.00725.001	VGV 96921	12 Amp.	IPX4	29
6.00725.700	ISO 4165	12 Amp.	-	29
6.00726.000	ISO 1724	15-20 Amp.****	IP44	16
6.00730.000	ISO 4165	12 Amp.	-	24
6.00730.500	VGV 96921	12 Amp.	-	24
6.00732.000	ISO 4165	12 Amp.	-	25
6.00732.300	ISO 4165	12 Amp.	-	25
6.00732.500	VGV 96921	12 Amp.	-	25
6.00733.000	ISO 4165	12 Amp.	-	26
6.00733.300	ISO 4165	12 Amp.	-	26
6.00733.500	ISO 4165	12 Amp.	IPX4	26
6.00734.000	ISO 4165	12 Amp.	-	27
6.00734.010	VGV 96921	12 Amp.	IPX4	28
6.00734.011	ISO 4165	12 Amp.	-	28
6.00734.300	ISO 4165	12 Amp.	-	27
6.00734.500	VGV 96921	12 Amp.	IPX4	27
6.00734.800	VGV 96921	12 Amp.	IPX4	28
6.00737.000	ISO 1724	15-20 Amp.****	IP44	15
6.00737.701	ISO 1724	15-20 Amp.****	IP44	15
6.00739.000		-	-	18
6.00740.001	ISO 1724	15 Amp.	IP44	16
6.00747.001	ISO 1724	15-20 Amp.****	-	14
6.00747.002	ISO 1724	15-20 Amp.****	-	14
6.00751.001		-	-	18
6.00757.000	ISO 1724	15-20 Amp.****	IP44	17
6.00757.001	ISO 1724	15-20 Amp.****	IP44	17
6.00757.900	ISO 3732	15-20 Amp.****	IP44	17
6.00757.991	ISO 3732	15-20 Amp.****	IP44	17

******Anmerkung:**

Die 7-pol. 12 Volt und 24 Volt Steckvorrichtungen sind nicht mit einem Strom von 20 Ampere geprüft. Die eingebauten Kontakte haben jedoch alle einen Leitungsanschluss von 2,5 mm². Das heißt, der gleiche Kontakt wird mit 1,5 mm² oder 2,5 mm² Leitungen bestückt. Demzufolge müsste die Steckvorrichtung eine Belastung von 20 Amp. erfüllen.

****Remark:

The 7-pin connectors 12 volt and 24 volt are not tested with a current of 20 Ampere. The fixed contacts do all have a cable connection of 2.5mm². That means the same contact will be assembled with 1.5mm² or 2.5mm² cables. Therefore the connectors should fulfil a safe load of 20 Ampere.

Technische Daten
Technical characteristics

Artikel/ Part	Norm/ Specification	Stromstärke/ Current max. bei +20°C/ max. at +20°C	IP-Schutzart/ Protection	Seite/ Page
6.00763.000	DIN 72575	15 Amp.	IP44	20
6.00764.000	DIN 72575	15 Amp.	-	20
6.00773.000	ISO 1724	15-20 Amp.****	-	14
6.00773.900	ISO 1724	15-20 Amp.****	-	14
6.00773.991	ISO 3732	15-20 Amp.****	-	14
6.00774.000	ISO 1724	15-20 Amp.****	-	13
6.00774.900	ISO 3732	15-20 Amp.****	-	13
6.00783.000	ISO 4165	12 Amp.	-	23
6.00783.500	VGV 96921	12 Amp.	-	23
6.00784.000	ISO 4165	12 Amp.	-	23
6.00789.000	DIN 72575	15 Amp.	IP44	20
6.00790.000	DIN 72575	15 Amp.	-	20
6.00922.000	ISO 1724	15-20 Amp.****	IP44	15
6.00922.900	ISO 1724	15-20 Amp.****	IP44	15
6.00922.901	ISO 1724	15-20 Amp.****	IP44	15
6.00922.991	ISO 3732	15-20 Amp.****	IP44	15
6.00998.000	ISO 1724	15-20 Amp.****	-	13
6.00998.300	ISO 1724	15-20 Amp.****	-	13
6.00998.900	ISO 3732	15-20 Amp.****	-	13
6.00998.910	ISO 3732	15-20 Amp.****	-	13
6.90000.001	ISO 11446	15 Amp.	IP54	8
6.90010.001	ISO 11446	15 Amp.	IP54	8
6.90020.001	ISO 11446	15 Amp.	IP54	8
6.90030.001	ISO 11446	15 Amp.	IP54	8
6.90069.090	ISO 11446	15 Amp.	IP54	9
6.90199.001	ISO 11446	-	IP54	9
6.90608.001	ISO 11446	15 Amp.	-	6
6.90608.300		15 Amp.	-	7
6.90667.090	ISO 11446	15 Amp.	-	6
6.90902.001		-	-	10
6.90999.301		15 Amp.	-	11
6.91002.001		15 Amp.	-	10
6.91260.093		-	-	9
6.91261.093		-	-	9
6.91262.093		-	-	9
6.91360.093		-	-	6
6.91361.093		-	-	6
6.91362.093		-	-	6
7.00732.301		-	-	27+30
7.00732.301		-	-	27+30
7.00732.503		-	-	27+30
7.00732.503		-	-	27+30
7.00734.801	VGV 96921	-	-	28+30
7.00734.801	VGV 96921	-	-	28+30
8.00900.022		-	-	8+18
8.00900.022		-	-	18
8.00900.139		-	-	8+18
8.00900.139		-	-	18
8.00900.596		-	-	18
8.00922.139		-	-	18
8.00922.140		-	-	18
9.09187.000		-	-	18
9.09188.000		-	-	18

****Anmerkung:

Die 7-pol. 12 Volt und 24 Volt Steckvorrichtungen sind nicht mit einem Strom von 20 Ampere geprüft. Die eingebauten Kontakte haben jedoch alle einen Leitungsanschluss von 2,5 mm². Das heißt, der gleiche Kontakt wird mit 1,5 mm² oder 2,5 mm² Leitungen bestückt. Demzufolge müsste die Steckvorrichtung eine Belastung von 20 Amp. erfüllen.

****Remark:

The 7-pin connectors 12 volt and 24 volt are not tested with a current of 20 Ampere. The fixed contacts do all have a cable connection of 2.5mm². That means the same contact will be assembled with 1.5mm² or 2.5mm² cables. Therefore the connectors should fulfil a safe load of 20 Ampere.

Electrical coil program

12 Volt program

24 Volt program

Extra program

Military program

überreicht durch
presented by
présenter par

Maehler & Kaege

AUTOMOTIVE SYSTEMS
MEMBER OF THE M&K GROUP

Maehler & Kaege Automotive Systems GmbH . Haifa Allee 2 . 55128 Mainz/Germany
Fon +49. (0) 61 31 . 2100-0 . **Fax** +49. (0) 61 31 . 2100-104 . info@muk-automotive.de . www.muk-automotive.de